Проект планировки территории и проект межевания территории, предусматривающие размещение линейного объекта «Участок улицы Абрикосовая от улицы Легендарная до улицы Новоселов» и «Участок улицы Новоселов от земельного участка с кадастровым номером 65:02:0000011:1033 до земельного участка с кадастровым номером 65:02:0000011:988 для обустройства водоотводной канавы»

Проект планировки территории линейного объекта.
Основная часть

2022

Состав документации

№п/п	Наименование	Масштаб
1	2	3
Проект планировки территории линейного объекта. Основная часть		
Раздел 1	**«Проект планировки территории. Графическая часть»**	
Лист 1	Чертеж красных линий	1:1000
Лист 2	Чертеж границ зон планируемого размещения линейных объектов. Чертеж границ зон планируемого размещения линейных объектов, подлежащих реконструкции в связи с изменением их местоположения.	1:1000
Раздел 2	**«Положение о размещении линейных объектов»**	
Проект планировки территории линейного объекта. Материалы по обоснованию		
Раздел 3	**«Материалы по обоснованию проекта планировки территории. Графическая часть»**	
Лист 1	Схема расположения элементов планировочной структуры	1:10000
Лист 2	Схема использования в период подготовки проекта планировки территории. Схема границ зон с особыми условиями использования территорий, особо охраняемых территорий, лесничеств. Схема границ территорий, подверженных риску возникновения чрезвычайных ситуаций природного и техногенного характера	1:1000
Лист 3	Схема организации улично-дорожной сети и движения транспорта	1:1000
Лист 4	Схема вертикальной планировки территории, инженерной подготовки и инженерной защиты территории. Схема конструктивных и планировочных решений.	1:1000
Раздел 4	**«Материалы по обоснованию проекта планировки территории. Пояснительная записка»**	
Проект межевания территории линейного объекта		
Раздел 1	**«Проект межевания территории. Графическая часть»**	
Лист 1	Чертёж межевания территории	1:1000
Раздел 2	**«Проект межевания территории. Текстовая часть»**	
Раздел 3	**«Материалы по обоснованию проекта межевания территории. Графическая часть»**	
Лист 1	Чертеж материалов по обоснованию проекта межевания территории	1:1000
Раздел 4	**«Материалы по обоснованию проекта межевания территории. Пояснительная записка»**	

Раздел 1
«Проект планировки территории. Графическая часть»

Проект планировки территории и проект межевания территории, предусматривающие размещение линейного объекта «Участок улицы Абрикосовая от улицы Легендарная до улицы Новоселов» и «Участок улицы Новоселов от земельного участка с кадастровым номером 65:02:0000011:1033 до земельного участка с кадастровым номером 65:02:0000011:988 для обустройства водоотводной канавы

Чертеж красных линий

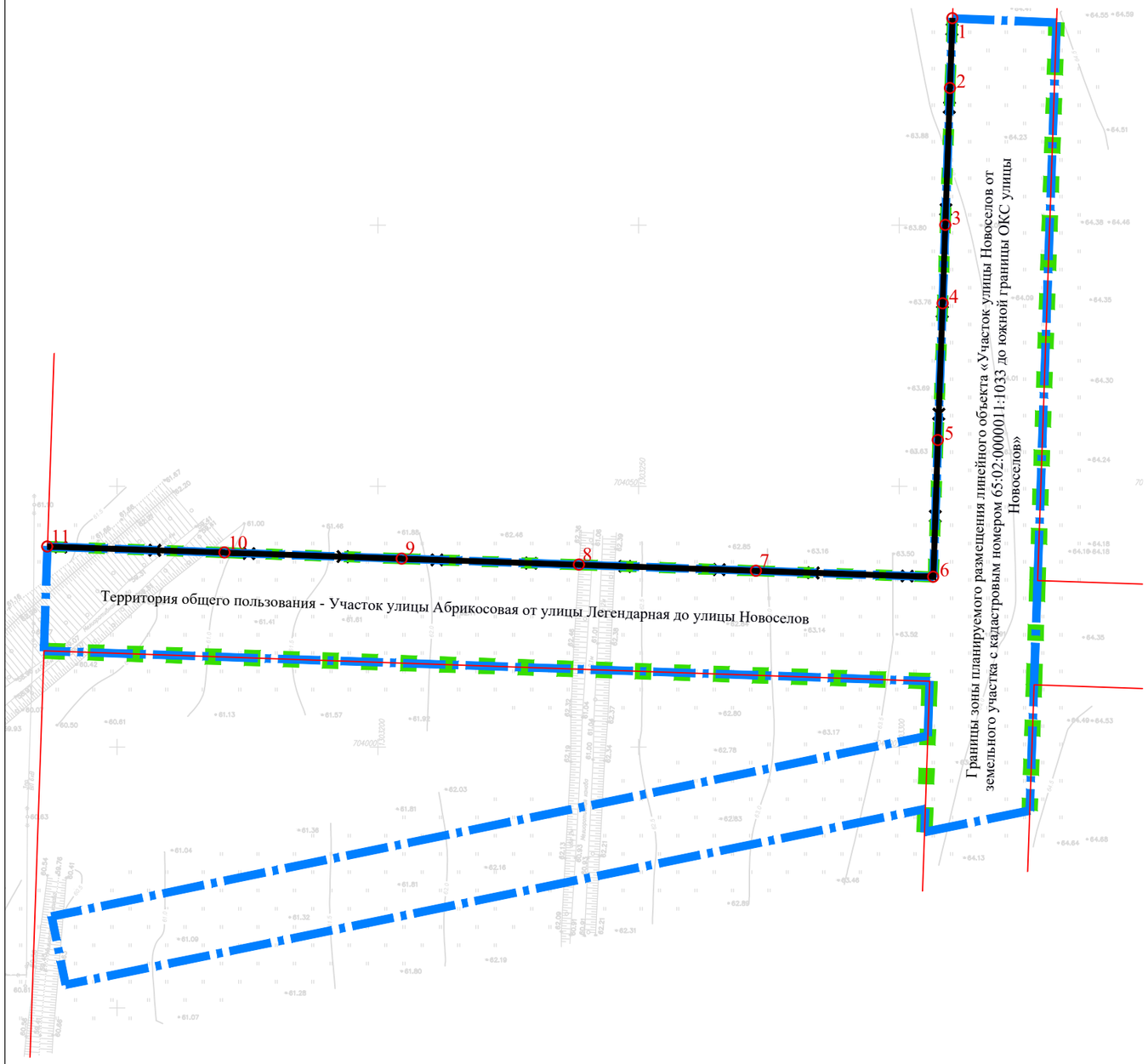

Условные обозначения:

- Границы территории, в отношении которой осуществляется подготовка проекта планировки
- Красные линии существующие
- Красные линии отменяемые
- Красные линии устанавливаемые
- Номера характерных точек устанавливаемых красных линий
- Границы планируемых элементов планировочной структуры (улично-дорожная сеть)

Каталог координат характерных точек красных линий

№	X	Y
1	704139.68	1303310.18
2	704126.28	1303309.72
3	704100.05	1303308.82
4	704085.05	1303308.31
5	704058.83	1303307.41
6	704032.61	1303306.52
7	704033.78	1303272.54
8	704034.94	1303238.56
9	704036.11	1303204.58
10	704037.27	1303170.61
11	704038.43	1303136.63

Примечание:
Отменяемые красные линии пересекают существующие земельные участки. В связи с чем, красные линии устанавливаются по границам земельных участков с кадастровыми номерами 65:02:0000011:1044, 65:02:0000011:1045, 65:02:0000011:1046, 65:02:0000011:1047, 65:02:0000011:1048, 65:02:0000011:1043, 65:02:0000011:1069, 65:02:0000011:1038, 65:02:0000011:1033, 65:02:0000011:542
В границах проекта планировки территории отсутствуют границы существующих элементов планировочной структуры.
Перечень координат характерных точек устанавливаемых красных линий дополнительно приведен в табл. 3 Раздела 2 «Положение о размещении линейных объектов».

Изм.	№уч.	Лист	№док.	Подпись	Дата	13R/22			
						Проект планировки территории и проект межевания территории, предусматривающие размещение линейного объекта «Участок улицы Абрикосовая от улицы Легендарная до улицы Новоселов» и «Участок улицы Новоселов от земельного участка с кадастровым номером 65:02:0000011:1033 до земельного участка с кадастровым номером 65:02:0000011:988 для обустройства водоотводной канавы»			
ГИП		Левашова Д.С.				ОСНОВНАЯ ЧАСТЬ	Стадия	Лист	Листов
Разработал		Кувшинова М.И.					ППТ	1	2
						Чертеж красных линий М1:1000	МПК «РЕСУРС»		

Формат А3

Проект планировки территории и проект межевания территории, предусматривающие размещение линейного объекта «Участок улицы Абрикосовая от улицы Легендарная до улицы Новоселов» и «Участок улицы Новоселов от земельного участка с кадастровым номером 65:02:0000011:1033 до земельного участка с кадастровым номером 65:02:0000011:988 для обустройства водоотводной канавы

Чертеж границ зон планируемого размещения линейных объектов. Чертеж границ зон планируемого размещения линейных объектов, подлежащих реконструкции в связи с изменением их местоположения

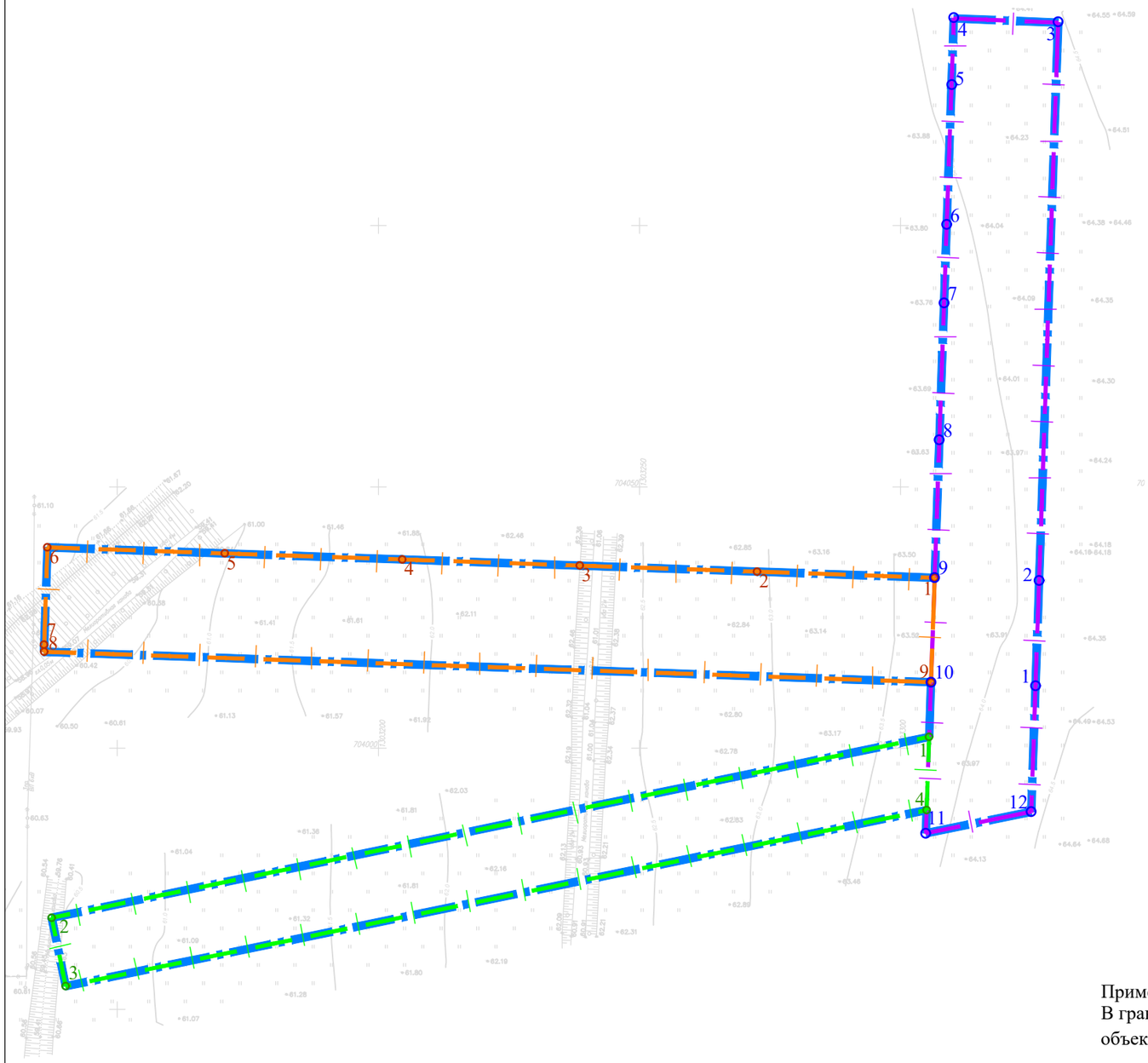

Условные обозначения:

- Границы территории, в отношении которой осуществляется подготовка проекта планировки
- Границы зоны планируемого размещения линейного объекта «Участок улицы Абрикосовая от улицы Легендарная до улицы Новоселов»
- Номера характерных точек границ зоны планируемого размещения линейного объекта «Участок улицы Абрикосовая от улицы Легендарная до улицы Новоселов»
- Границы зоны планируемого размещения линейного объекта «Участок улицы Новоселов от земельного участка с кадастровым номером 65:02:0000011:1033 до южной границы ОКС улицы Новоселов»
- Номера характерных точек границ зоны планируемого размещения линейного объекта «Участок улицы Новоселов от земельного участка с кадастровым номером 65:02:0000011:1033 до южной границы ОКС улицы Новоселов»
- Границы зоны планируемого размещения линейного объекта «Водоотводная канава от ул. Новоселов до земельного участка с кадастровым номером 65:02:0000011:988»
- Номера характерных точек границ зоны планируемого размещения линейного объекта «Водоотводная канава от ул. Новоселов до земельного участка с кадастровым номером 65:02:0000011:988»

Примечание:
В границах проекта планировки территории отсутствуют границы зон планируемого размещения линейных объектов, подлежащих реконструкции в связи с изменением их местоположения.

						13R/22		
						Проект планировки территории и проект межевания территории, предусматривающие размещение линейного объекта «Участок улицы Абрикосовая от улицы Легендарная до улицы Новоселов» и «Участок улицы Новоселов от земельного участка с кадастровым номером 65:02:0000011:1033 до земельного участка с кадастровым номером 65:02:0000011:988 для обустройства водоотводной канавы»		
Изм.	№уч.	Лист	№док.	Подпись	Дата			
						ОСНОВНАЯ ЧАСТЬ	Стадия	Лист	Листов
ГИП		Левашова Д.С.					ППТ	2	2
Разработал		Кувшинова М.И.							
						Чертеж границ зон планируемого размещения линейных объектов. Чертеж границ зон планируемого размещения линейных объектов, подлежащих реконструкции в связи с изменением их местоположения. М1:1000	МПК «РЕСУРС»	

Формат А3

Раздел 2
«Положение о размещении линейных объектов»

Оглавление

Введение 9

1. Наименование, основные характеристики и назначение планируемых для размещения линейных объектов 12

2. Перечень субъектов Российской Федерации, перечень муниципальных районов, городских округов в составе субъектов Российской Федерации, перечень поселений, населенных пунктов, внутригородских территорий городов федерального значения, на территориях которых устанавливаются зоны планируемого размещения линейных объектов 14

3. Перечень координат характерных точек границ зон планируемого размещения линейных объектов 14

4. Перечень координат характерных точек границ зон планируемого размещения линейных объектов, подлежащих реконструкции в связи с изменением их местоположения 16

5. Предельные параметры разрешенного строительства, реконструкции объектов капитального строительства, входящих в состав линейных объектов в границах зон их планируемого размещения 16

6. Информация о необходимости осуществления мероприятий по защите сохраняемых объектов капитального строительства (здание, строение, сооружение, объекты, строительство которых не завершено), существующих и строящихся на момент подготовки проекта планировки территории, а также объектов капитального строительства, планируемых к строительству в соответствии с ранее утвержденной документацией по планировке территории, от возможного негативного воздействия в связи с размещением линейных объектов 16

7. Информация о необходимости осуществления мероприятий по сохранению объектов культурного наследия от возможного негативного воздействия в связи с размещением линейных объектов 17

8. Информация о необходимости осуществления мероприятий по охране окружающей среды 17

9. Информация о необходимости осуществления мероприятий по защите территории от чрезвычайных ситуаций природного и техногенного характера, в том числе по обеспечению пожарной безопасности и гражданской обороне 19

Введение

Выполнение работ по подготовке проекта планировки территории и проекта межевания территории, предусматривающей размещение линейного объекта «Участок улицы Абрикосовая от улицы Легендарная до улицы Новоселов» и «Участок улицы Новоселов от земельного участка с кадастровым номером 65:02:0000011:1033 до земельного участка с кадастровым номером 65:02:0000011:988 для обустройства водоотводной канавы», на основании:

1. Ст.8, ст.41, ст.42, ст.43, ст.45, ст. 46, ст.57 Градостроительного кодекса Российской Федерации;
2. Постановление администрации города Южно-Сахалинска от 15.09.2021 № 2439-па «О подготовке проекта планировки территории и проекта межевания территории, предусматривающих размещение линейного объекта «Участок улицы Абрикосовая от улицы Легендарная до улицы Новоселов» и «Участок улицы Новоселов от земельного участка с кадастровым номером 65:02:0000011:1033 до земельного участка с кадастровым номером 65:02:0000011:988 для обустройства водоотводной канавы»;
3. Техническое задание, являющееся неотъемлемой частью муниципального контракта №20/Д/06-22 от 09.06.2022.

Подготовка документации по планировке территории осуществляется в целях обеспечения устойчивого развития территорий, в том числе выделения элементов планировочной структуры, установления границ земельных участков, установления границ зон планируемого размещения объектов капитального строительства. При разработке проекта планировки территории использованы следующие нормативные документы:

1. Градостроительный кодекс Российской Федерации.
2. Земельный кодекс Российской Федерации.
3. Постановление Правительства Российской Федерации от 12.05.2017 № 564 «Об утверждении Положения о составе и содержании документации по планировке территории, предусматривающей размещение одного или нескольких линейных объектов» (с изменениями и дополнениями).
4. Федеральный закон от 22.07.2008 № 123-ФЗ «Технический регламент о требованиях пожарной безопасности»;
5. СП 14.13330.2018. Свод правил. Строительство в сейсмических районах. Актуализированная редакция СНиП II-7-81* (утвержденный Приказом Министерства строительства и жилищно-коммунального хозяйства Российской Федерации от 24.05.2018 № 309/пр);

6. СП 42.13330.2016 «Градостроительство. Планировка и застройка городских и сельских поселений. Актуализированная редакция СНиП 2.07.01-89*».

7. Инструкция о порядке проектирования и установления красных линий в городах и других поселениях Российской Федерации РДС-30-201-98, принятая постановлением Госстроя России от 06.04.1998 № 18-30.

8. Приказ Росземкадастра от 28.03.2002 № П/256 «О введении местных систем координат».

9. Закон Сахалинской области от 05.03.2013 № 9-ЗО «О градостроительной деятельности на территории Сахалинской области»;

10. Постановление Правительства Сахалинской области от 27.07.2012 № 377 «Об утверждении схемы территориального планирования Сахалинской области»;

11. Постановление Правительства Сахалинской области от 15.04.2016 № 191 «О государственной информационной системе Сахалинской области «Географическая информационная система Сахалинской области»;

12. Приказ Министерства архитектуры и градостроительства Сахалинской области 30.12.2020 № 3.39-46-п «Об утверждении Региональных нормативов градостроительного проектирования Сахалинской области»;

13. ГОСТ 16350-80 Государственный стандарт Союза ССР. Климат СССР. Районирование и статистические параметры климатических факторов для технических целей;

14. СП 131.13330.2020. Свод правил. Строительная климатология. Актуализированная редакция СНиП 23-01-99*;

15. СП 34.13330.2021. Свод правил. Автомобильные дороги. Актуализированная редакция СНиП 2.05.02-85*;

16. Федеральный закон от 8 ноября 2007 г. N 257-ФЗ "Об автомобильных дорогах и о дорожной деятельности в Российской Федерации и о внесении изменений в отдельные законодательные акты Российской Федерации";

17. Решение Городского Собрания города Южно-Сахалинска «Об утверждении Генерального плана городского округа «Город Южно-Сахалинск» от 04.07.2012 № 603/38-12-4;

18. Постановление Администрации города Южно-Сахалинска от 14.02.2022 № 256-па «Об утверждении Правил землепользования и застройки на территории городского округа "Город Южно-Сахалинск»;

19. СП 100.13330.2016. Свод правил. Мелиоративные системы и

сооружения. Актуализированная редакция СНиП 2.06.03-85;

20. СП 104.13330.2016. Свод правил. Инженерная защита территории от затопления и подтопления. Актуализированная редакция СНиП 2.06.15-85;

21. СП 396.1325800.2018 Улицы и дороги населенных пунктов. Правила градостроительного проектирования.

1. Наименование, основные характеристики и назначение планируемых для размещения линейных объектов

В соответствии с заданием на выполнение работ по подготовке проекта планировки территории и проекта межевания территории, предусматривающей размещение линейного объекта «Участок улицы Абрикосовая от улицы Легендарная до улицы Новоселов» и «Участок улицы Новоселов от земельного участка с кадастровым номером 65:02:0000011:1033 до земельного участка с кадастровым номером 65:02:0000011:988 для обустройства водоотводной канавы» и СП 42.13330.2016, ул. Абрикосовая и ул. Новоселов классифицируются как улицы местного значения.

Предварительными проектными решениями предусмотрены основные параметры представлены в таблицах 1 и 2.

Таблица №1

Основные параметры участка улицы Абрикосовая от улицы Легендарная до улицы Новоселов

№ п/п	Наименование основного параметра	Значение (предварительно проектируемого участка)
1	Ширина проезжей части, м	6
2	Ширина полосы движения, м	3
3	Количество полос	2
4	Ширина тротуара, м	2
5	Расчетная скорость движения, км/ч	40
6	Наибольший продольный уклон, ‰	9
7	Протяженность, м	180
8	Категория	Улица местного значения
9	Проектная мощность (Пропускная способность одной полосы)*	1333 авт./ч
10	Грузонапряженность	200750
11	Интенсивность движения	200 авт./сут
12	Тип дорожной одежды	Капитальный
13	Вид покрытия	Асфальтобетон
*Проектная пропускная способность одной полосы вычисляется по формуле N = (1000 * v)/L, где v – расчетная скорость движения, км/ч; L – динамический габарит автомобиля, м. Таким образом, N = (1000*40)/30 = 1333 авт./ч		

Таблица №2

Основные параметры участка улицы Новоселов от земельного участка с кадастровым номером 65:02:0000011:1033 до южной границы ОКС улицы Новоселов

№ п/п	Наименование основного параметра	Значение (предварительно проектируемого участка)
1	Ширина проезжей части, м	6
2	Ширина полосы движения, м	3
3	Количество полос	2
4	Ширина тротуара, м	1,5
5	Расчетная скорость движения, км/ч	40
6	Наибольший продольный уклон, ‰	5
7	Протяженность, м	154
8	Категория	Улица местного значения
9	Проектная мощность (Пропускная способность одной полосы)*	1333 авт./ч
10	Грузонапряженность	200750
11	Интенсивность движения	200 авт./сут
12	Тип дорожной одежды	Капитальный
13	Вид покрытия	Асфальтобетон
*Проектная пропускная способность одной полосы вычисляется по формуле N = (1000 * v)/L, где v – расчетная скорость движения, км/ч; L – динамический габарит автомобиля, м. Таким образом, N = (1000*40)/30 = 1333 авт./ч		

Таблица №3

Основные параметры линейного объекта «Водоотводная канава от ул. Новоселов до земельного участка с кадастровым номером 65:02:0000011:988»

№ п/п	**Наименование**	**Ед. изм.**	**Показатель**
1	Форма сечения канавы	-	Трапецеидальный профиль
2	Ширина канавы по дну	м	2,3
3	Крутизна откоса (отношение высоты откоса к его заложению)	-	1:2
4	Глубина канавы (осредненная)	м	1,2

2. Перечень субъектов Российской Федерации, перечень муниципальных районов, городских округов в составе субъектов Российской Федерации, перечень поселений, населенных пунктов, внутригородских территорий городов федерального значения, на территориях которых устанавливаются зоны планируемого размещения линейных объектов

Расположение зоны планируемого размещения планируемого линейного объекта в структуре субъектов Российской Федерации:

- субъект Российской Федерации – Сахалинская область;
- городской округ – город Южно-Сахалинск.
- населенные пункты и (или) другие территории – село Березняки.

3. Перечень координат характерных точек границ зон планируемого размещения линейных объектов

Проект планировки территории подготовлен в соответствии с системой координат, используемой для ведения Единого государственного реестра недвижимости.

Таблица № 3

Каталог координат характерных точек красных линий в системе координат МСК-65

№	X	Y
1	704139.68	1303310.18
2	704126.28	1303309.72
3	704100.05	1303308.82
4	704085.05	1303308.31
5	704058.83	1303307.41
6	704032.61	1303306.52
7	704033.78	1303272.54
8	704034.94	1303238.56
9	704036.11	1303204.58
10	704037.27	1303170.61
11	704038.43	1303136.63

Таблица № 4

Каталог координат характерных точек границ зон планируемого размещения линейного объекта «Участок улицы Абрикосовая от улицы Легендарная до улицы Новоселов» в системе координат МСК-65

№	X	Y
1	704032.61	1303306.52
2	704033.78	1303272.54
3	704034.94	1303238.56
4	704036.11	1303204.58
5	704037.27	1303170.61
6	704038.43	1303136.63
7	704019.55	1303135.99
8	704018.44	1303135.96
9	704012.62	1303305.82
1	704032.61	1303306.52

Таблица № 5

Каталог координат характерных точек границ зон планируемого размещения линейного объекта «Участок улицы Новоселов от земельного участка с кадастровым номером 65:02:0000011:1033 до южной границы ОКС улицы Новоселов» в системе координат МСК-65

№	X	Y
1	704011.94	1303325.83
2	704031.92	1303326.51
3	704138.85	1303330.16
4	704139.65	1303310.18
5	704126.28	1303309.72
6	704100.05	1303308.82
7	704085.05	1303308.31
8	704058.83	1303307.41
9	704032.61	1303306.52
10	704012.62	1303305.82
11	703983.71	1303304.83
12	703987.83	1303325.01
1	704011.94	1303325.83

Таблица № 6

Каталог координат характерных точек границ зон планируемого размещения линейного объекта «Водоотводная канава от ул. Новоселов до земельного участка с кадастровым номером 65:02:0000011:988» в системе координат МСК-65

№	X	Y
1	704011.51	1303305.78
2	703975.86	1303134.44
3	703948.71	1303133.52
4	703983.71	1303304.83
1	704011.51	1303305.78

4. Перечень координат характерных точек границ зон планируемого размещения линейных объектов, подлежащих реконструкции в связи с изменением их местоположения

В границах проекта планировки территории отсутствуют линейные объекты, подлежащие реконструкции в связи с изменением их местоположения.

5. Предельные параметры разрешенного строительства, реконструкции объектов капитального строительства, входящих в состав линейных объектов в границах зон их планируемого размещения

В границах проекта планировки территории отсутствуют объекты капитального строительства, входящих в состав линейных объектов в границах зон их планируемого размещения, в связи с чем предельные параметры разрешенного строительства не предусмотрены документацией по планировке.

6. Информация о необходимости осуществления мероприятий по защите сохраняемых объектов капитального строительства (здание, строение, сооружение, объекты, строительство которых не завершено), существующих и строящихся на момент подготовки проекта планировки территории, а также объектов капитального строительства, планируемых к строительству в соответствии с ранее утвержденной документацией по планировке территории, от возможного негативного воздействия в связи с размещением линейных объектов

Размещение планируемого объекта не оказывает негативного воздействия на объекты капитального строительства, существующие и строящиеся на момент подготовки проекта планировки территории, а также

объектов капитального строительства, планируемых к строительству в соответствии с ранее утвержденной документацией по планировке территории при соблюдении требований нормативных документов. Таким образом, на момент подготовки проекта планировки территории мероприятия по защите объектов капитального строительства не предусматриваются.

Зоны с особыми условиями использования территории приняты в соответствии:

- Постановление Правительства Российской Федерации от 24.02.2009 года № 160 «О порядке установления охранных зон объектов электросетевого хозяйства и особых условий использования земельных участков, расположенных в границах таких зон».

7. Информация о необходимости осуществления мероприятий по сохранению объектов культурного наследия от возможного негативного воздействия в связи с размещением линейных объектов

На проектируемой территории отсутствуют объекты культурного наследия, включенные в Единый государственный реестр объектов культурного наследия народов Российской Федерации, выявленные объекты культурного наследия и объекты, обладающие признаками объекта культурного наследия (в том числе археологического).

8. Информация о необходимости осуществления мероприятий по охране окружающей среды

В статье 8 Федерального закона от 30 марта 1999 года № 52-ФЗ «О санитарно-эпидемиологическом благополучии населения» предусмотрено право каждого гражданина на благоприятную среду обитания, факторы которой не оказывают вредного воздействия на человека.

Проектные предложения проекта планировки направлены на обеспечение экологической безопасности и создание благоприятной среды жизнедеятельности человека. Проектные предложения разработаны с учетом зон с особыми условиями использования территории и установленных для них регламентов (санитарно-защитные зоны) и оценки санитарно-экологического состояния окружающей среды.

Территория проектирования с точки зрения обеспечения экологической безопасности является благоприятной для развития жилой застройки, т.к. удалена на достаточное расстояние от крупных источников негативного воздействия на среду обитания и здоровье человека.

Охрана воздушного бассейна

Значительный вклад в загрязнение окружающей среды вносит автотранспорт.

Для задержания пыли, уменьшения запыленности и загазованности воздуха проектом планировки предусмотрены полосы озеленения между проезжей частью и тротуаром шириной 2 м.

К организационным мерам по охране воздушного бассейна относятся:

- контроль за работой автотранспорта;
- мониторинг состояния атмосферного воздуха.

Охрана водных ресурсов

Охрана водных объектов необходима для предотвращения и устранения загрязнения, поверхностных и подземных вод, которое может привести к нарушению здоровья населения, развитию массовых инфекционных, паразитарных и неинфекционных заболеваний, ухудшению условий водопользования или его ограничению для питьевых, хозяйственно-бытовых и лечебных целей.

Территория проектирования расположена в охранной зоне источника питьевого водоснабжения.

На территории в пределах охранной зоны запрещается:

– использование сточных вод для удобрения почв;

– размещение кладбищ, скотомогильников, мест захоронения отходов производства и потребления, радиоактивных, химических, взрывчатых, токсичных, отравляющих и ядовитых веществ;

– осуществление авиационных мер по борьбе с вредителями и болезнями растений;

– движение и стоянка транспортных средств (кроме специальных транспортных средств), за исключением их движения по дорогам и стоянки на дорогах и в специально оборудованных местах, имеющих твердое покрытие.

На территории в пределах охранной зоны допускается проектирование, размещение, строительство, реконструкция, ввод в эксплуатацию, эксплуатация хозяйственных и иных объектов при условии оборудования таких объектов сооружениями, обеспечивающими охрану водных объектов от загрязнения, засорения и истощения вод в соответствии с водным законодательством и законодательством в области охраны окружающей среды.

9. Информация о необходимости осуществления мероприятий по защите территории от чрезвычайных ситуаций природного и техногенного характера, в том числе по обеспечению пожарной безопасности и гражданской обороне

Чрезвычайная ситуация (ЧС) – обстановка на определенной территории, сложившаяся в результате аварии, опасного природного явления, катастрофы, стихийного или иного бедствия, которые могут повлечь или повлекли за собой человеческие жертвы, ущерб здоровью людей или окружающей природной среде, значительные материальные потери и нарушение условий жизнедеятельности людей.

Мероприятия по защите от ЧС техногенного характера. Мероприятия по защите населения и территории при перевозке опасных грузов автомобильным транспортом

При перевозке опасных грузов автомобильным транспортом в случае возникновения ЧС ущерб производству и численность пострадавшего населения будет зависеть от характера и количества груза, места, времени и вида аварии, оперативности оповещения и действий соответствующих служб.

Для того, чтобы предотвратить ЧС при перевозке опасных грузов, необходимо решить ряд практических задач, направленных на повышение безопасности перевозок. Условно их можно подразделить на следующие: организация перевозочного процесса, регламентация перевозок, управление перевозками.

Организация перевозочного процесса включает в себя мероприятия по техническому оснащению перевозок (подвижной состав, тара и средства механизации погрузочно-разгрузочных работ), безопасному движению по маршруту и обучению обслуживающего персонала.

Особого внимания требует к себе регламентация перевозок - разработка единых норм и правил перевозок опасных грузов, что позволит осуществить их стандартизацию и унификацию.

Задачами управления перевозками являются маршрутизация, выбор подвижного состава и специализация подразделений по перевозке опасных грузов и обеспечение информации об опасности.

Для минимизации риска возникновения аварийных ситуаций при перевозке опасных грузов автомобильным транспортом необходимо соблюдать правила, установленные постановлением Правительства № 272 от 15.04.2011 "Об утверждении Правил перевозок грузов автомобильным транспортом" (с изменениями и дополнениями).

Мероприятия по защите от ЧС природного характера

На данном этапе проектирования защита от ЧС природного характера

заключается в планировании мероприятий по инженерной подготовке территории.

Учитывая, что опасные природные процессы, как источник чрезвычайных ситуаций, могут прогнозироваться с очень небольшой заблаговременностью, для снижения последствий чрезвычайных ситуаций рекомендуется:

осуществление планово-предупредительного ремонта инженерных коммуникаций, линий связи и электропередач, а также контроль состояния жизнеобеспечивающих объектов энерго-, тепло- и водоснабжения;

усиление и расширение системы мониторинга метеоусловий, своевременное прогнозирование и оповещение об опасности;

осуществление в плановом порядке противопожарных и профилактических работ;

проверка систем оповещения и подготовка к заблаговременному оповещению о возникновении и развитии чрезвычайных ситуаций населения и организаций, аварии на которых способны нарушить жизнеобеспечение населения;

регулярная проверка наличия и поддержания в готовности средств индивидуальной и коллективной защиты;

информирование населения о необходимых действиях во время ЧС.

Заблаговременное проведение данных мероприятий обеспечит защищённость проектируемой территории в случаях быстроразвивающихся и сложно прогнозируемых природных ЧС.

Мероприятия по обеспечению пожарной безопасности

В соответствии с Федеральным законом от 22 июля 2008 г. № 123-ФЗ «Технический регламент о требованиях пожарной безопасности» дислокация пожарных подразделений пожарной охраны определяется исходя из условия, что время прибытия первого подразделения к месту вызова не должно превышать 10 минут. Средняя скорость пожарных автомобилей принята - 40 км/час.

Проект планировки территории и проект межевания территории, предусматривающие размещение линейного объекта «Участок улицы Абрикосовая от улицы Легендарная до улицы Новоселов» и «Участок улицы Новоселов от земельного участка с кадастровым номером 65:02:0000011:1033 до земельного участка с кадастровым номером 65:02:0000011:988 для обустройства водоотводной канавы»

Проект межевания территории линейного объекта.
Основная часть

2022

Проект планировки территории и проект межевания территории, предусматривающие размещение линейного объекта «Участок улицы Абрикосовая от улицы Легендарная до улицы Новоселов» и «Участок улицы Новоселов от земельного участка с кадастровым номером 65:02:0000011:1033 до земельного участка с кадастровым номером 65:02:0000011:988 для обустройства водоотводной канавы»

Проект межевания территории линейного объекта.

Раздел 1
«Проект межевания территории. Графическая часть»

2022

Проект планировки территории и проект межевания территории, предусматривающие размещение линейного объекта «Участок улицы Абрикосовая от улицы Легендарная до улицы Новоселов» и «Участок улицы Новоселов от земельного участка с кадастровым номером 65:02:0000011:1033 до земельного участка с кадастровым номером 65:02:0000011:988 для обустройства водоотводной канавы

Чертеж межевания территории

Условные обозначения:

- Красные линии существующие
- Красные линии отменяемые
- Красные линии устанавливаемые
- Линии отступа от красных линий в целях определения мест допустимого размещения зданий, строений, сооружений
- Границы планируемых элементов планировочной структуры (улично-дорожная сеть)
- Границы существующих земельных участков, учтенных в ЕГРН
- 65:02:0000011:1048 — Кадастровый номер земельных участков, учтенных в ЕГРН
- :ЗУ1 — Образуемые земельные участки
- С-1 — Границы публичного сервитута, подлежащего установлению в соответствии с законодательством Российской Федерации (с целью проведения дренажных и мелиоративных работ на земельном участке)

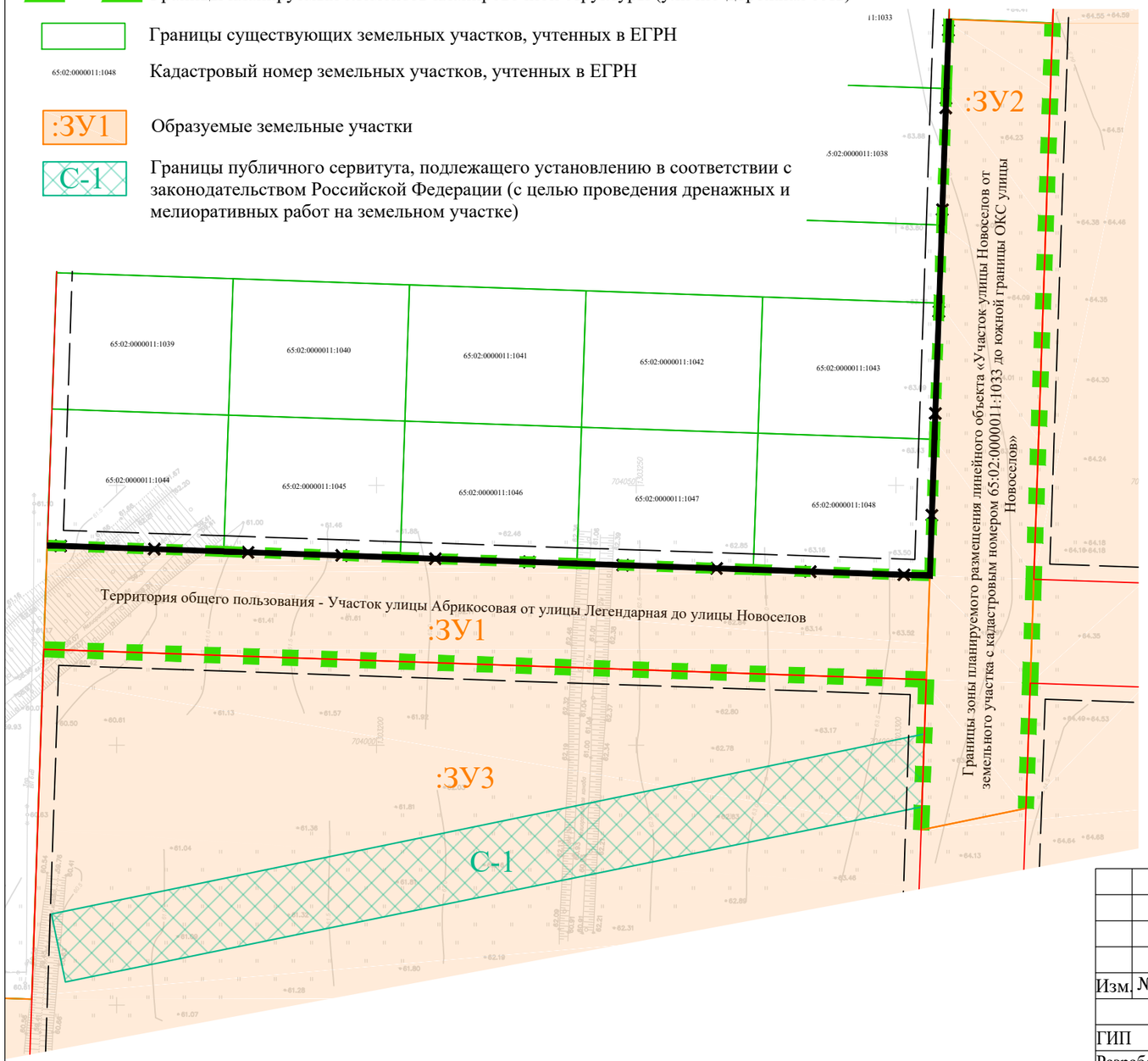

Схема размещения образуемых земельных участков
М 1:20000

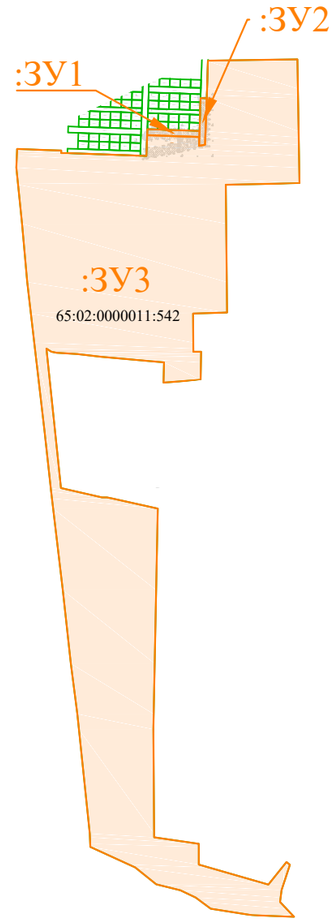

Примечание:
В границах проекта межевания территории отсутствуют границы земельных участков, образование которых предусмотрено схемой расположения земельного участка или земельных участков на кадастровом плане территории, срок действия которой не истек.
В границах проекта планировки территории отсутствуют границы существующих элементов планировочной структуры.

						13R/22		
Изм.	№уч.	Лист	№док.	Подпись	Дата	Проект планировки территории и проект межевания территории, предусматривающие размещение линейного объекта «Участок улицы Абрикосовая от улицы Легендарная до улицы Новоселов» и «Участок улицы Новоселов от земельного участка с кадастровым номером 65:02:0000011:1033 до земельного участка с кадастровым номером 65:02:0000011:988 для обустройства водоотводной канавы»		
ГИП		Левашова Д.С.				ОСНОВНАЯ ЧАСТЬ	Стадия	Лист	Листов
Разработал		Кувшинова М.И.					ПМТ	1	1
						Чертеж межевания территории М1:1000	МПК «РЕСУРС»		

Формат А3

Проект планировки территории и проект межевания территории, предусматривающие размещение линейного объекта «Участок улицы Абрикосовая от улицы Легендарная до улицы Новоселов» и «Участок улицы Новоселов от земельного участка с кадастровым номером 65:02:0000011:1033 до земельного участка с кадастровым номером 65:02:0000011:988 для обустройства водоотводной канавы»

Проект межевания территории линейного объекта

Раздел 2

«Проект межевания территории. Текстовая часть»

2022

Состав документации

№п/п	Наименование	Масштаб
1	2	3
Проект планировки территории линейного объекта. Основная часть		
Раздел 1	**«Проект планировки территории. Графическая часть»**	
Лист 1	Чертеж красных линий	1:1000
Лист 2	Чертеж границ зон планируемого размещения линейных объектов. Чертеж границ зон планируемого размещения линейных объектов, подлежащих реконструкции в связи с изменением их местоположения.	1:1000
Раздел 2	**«Положение о размещении линейных объектов»**	
Проект планировки территории линейного объекта. Материалы по обоснованию		
Раздел 3	**«Материалы по обоснованию проекта планировки территории. Графическая часть»**	
Лист 1	Схема расположения элементов планировочной структуры	1:10000
Лист 2	Схема использования в период подготовки проекта планировки территории. Схема границ зон с особыми условиями использования территорий, особо охраняемых территорий, лесничеств. Схема границ территорий, подверженных риску возникновения чрезвычайных ситуаций природного и техногенного характера	1:1000
Лист 3	Схема организации улично-дорожной сети и движения транспорта	1:1000
Лист 4	Схема вертикальной планировки территории, инженерной подготовки и инженерной защиты территории. Схема конструктивных и планировочных решений.	1:1000
Раздел 4	**«Материалы по обоснованию проекта планировки территории. Пояснительная записка»**	
Проект межевания территории линейного объекта		
Раздел 1	**«Проект межевания территории. Графическая часть»**	
Лист 1	Чертёж межевания территории	1:1000
Раздел 2	**«Проект межевания территории. Текстовая часть»**	
Раздел 3	**«Материалы по обоснованию проекта межевания территории. Графическая часть»**	
Лист 1	Чертеж материалов по обоснованию проекта межевания территории	1:1000
Раздел 4	**«Материалы по обоснованию проекта межевания территории. Пояснительная записка»**	

Содержание

Введение.....5
1. Перечень и сведения о площади образуемых земельных участков, в том числе возможные способы их образования. Вид разрешенного использования образуемых земельных участков.....7
2. Перечень и сведения о площади образуемых земельных участков, которые будут отнесены к территориям общего пользования или имуществу общего пользования, в том числе в отношении которых предполагаются резервирование и (или) изъятие для государственных или муниципальных нужд.....9
3. Целевое назначение лесов, вид (виды) разрешенного использования лесного участка, количественные и качественные характеристики лесного участка, сведения о нахождении лесного участка в границах особо защитных участков лесов (в случае, если подготовка проекта межевания территории осуществляется в целях определения местоположения границ образуемых и (или) изменяемых лесных участков). .9
4. Сведения о границах территории, в отношении которой утвержден проект межевания, содержащие перечень координат характерных точек этих границ в системе координат, используемой для ведения Единого государственного реестра недвижимости.....10
5. Сведения о публичных сервитутах.....10

Введение

Выполнение работ по подготовке проекта планировки территории и проекта межевания территории, предусматривающей размещение линейного объекта «Участок улицы Абрикосовая от улицы Легендарная до улицы Новоселов» и «Участок улицы Новоселов от земельного участка с кадастровым номером 65:02:0000011:1033 до земельного участка с кадастровым номером 65:02:0000011:988 для обустройства водоотводной канавы», на основании:

1. Ст.8, ст.41, ст.42, ст.43, ст.45, ст. 46, ст.57 Градостроительного кодекса Российской Федерации;
2. Постановление администрации города Южно-Сахалинска от 15.09.2021 № 2439-па «О подготовке проекта планировки территории и проекта межевания территории, предусматривающих размещение линейного объекта «Участок улицы Абрикосовая от улицы Легендарная до улицы Новоселов» и «Участок улицы Новоселов от земельного участка с кадастровым номером 65:02:0000011:1033 до земельного участка с кадастровым номером 65:02:0000011:988 для обустройства водоотводной канавы»;
3. Техническое задание, являющееся неотъемлемой частью муниципального контракта №20/Д/06-22 от 09.06.2022.

Подготовка документации по планировке территории осуществляется в целях обеспечения устойчивого развития территорий, в том числе выделения элементов планировочной структуры, установления границ земельных участков, установления границ зон планируемого размещения объектов капитального строительства. При разработке проекта планировки территории использованы следующие нормативные документы:

1. Градостроительный кодекс Российской Федерации.
2. Земельный кодекс Российской Федерации.
3. Постановление Правительства Российской Федерации от 12.05.2017 № 564 «Об утверждении Положения о составе и содержании документации по планировке территории, предусматривающей размещение одного или нескольких линейных объектов» (с изменениями и дополнениями).
4. Федеральный закон от 22.07.2008 № 123-ФЗ «Технический регламент о требованиях пожарной безопасности»;
5. СП 14.13330.2018. Свод правил. Строительство в сейсмических районах. Актуализированная редакция СНиП II-7-81* (утвержденный Приказом Министерства строительства и жилищно-коммунального хозяйства Российской Федерации от 24.05.2018 № 309/пр);
6. СП 42.13330.2016 «Градостроительство. Планировка и застройка городских и сельских поселений. Актуализированная редакция СНиП 2.07.01-89*».
7. Инструкция о порядке проектирования и установления красных линий в городах и других поселениях Российской Федерации РДС-30-201-98, принятая

постановлением Госстроя России от 06.04.1998 № 18-30.

8. Приказ Росземкадастра от 28.03.2002 № П/256 «О введении местных систем координат».

9. Закон Сахалинской области от 05.03.2013 № 9-ЗО «О градостроительной деятельности на территории Сахалинской области»;

10. Постановление Правительства Сахалинской области от 27.07.2012 № 377 «Об утверждении схемы территориального планирования Сахалинской области»;

11. Постановление Правительства Сахалинской области от 15.04.2016 № 191 «О государственной информационной системе Сахалинской области «Географическая информационная система Сахалинской области»;

12. Приказ Министерства архитектуры и градостроительства Сахалинской области 30.12.2020 № 3.39-46-п «Об утверждении Региональных нормативов градостроительного проектирования Сахалинской области»;

13. ГОСТ 16350-80 Государственный стандарт Союза ССР. Климат СССР. Районирование и статистические параметры климатических факторов для технических целей;

14. СП 131.13330.2020. Свод правил. Строительная климатология. Актуализированная редакция СНиП 23-01-99*;

15. СП 34.13330.2021. Свод правил. Автомобильные дороги. Актуализированная редакция СНиП 2.05.02-85*;

16. Федеральный закон от 8 ноября 2007 г. N 257-ФЗ "Об автомобильных дорогах и о дорожной деятельности в Российской Федерации и о внесении изменений в отдельные законодательные акты Российской Федерации";

17. Решение Городского Собрания города Южно-Сахалинска «Об утверждении Генерального плана городского округа «Город Южно-Сахалинск» от 04.07.2012 № 603/38-12-4;

18. Постановление Администрации города Южно-Сахалинска от 14.02.2022 № 256-па «Об утверждении Правил землепользования и застройки на территории городского округа "Город Южно-Сахалинск»;

19. СП 100.13330.2016. Свод правил. Мелиоративные системы и сооружения. Актуализированная редакция СНиП 2.06.03-85;

20. СП 104.13330.2016. Свод правил. Инженерная защита территории от затопления и подтопления. Актуализированная редакция СНиП 2.06.15-85;

21. СП 396.1325800.2018 Улицы и дороги населенных пунктов. Правила градостроительного проектирования;

22. Приказ Федеральной службы государственной регистрации, кадастра и картографии от 10 ноября 2020 г. № П/0412 «Об утверждении классификатора видов разрешенного использования земельных участков».

1. Перечень и сведения о площади образуемых земельных участков, в том числе возможные способы их образования. Вид разрешенного использования образуемых земельных участков

Площадь в границах проекта межевания территории составляет 3,12 га. Каталог координат характерных точек образуемых земельных участков представлен отдельно в табл. №2.

Все образуемые земельные участки отнесены к Землям населенных пунктов.

Таблица № 1

Условный № земельного участка	Вид разрешенного использования	Возможные способы образования ЗУ	Адрес земельного участка	Площадь участка, кв. м
:ЗУ1	Земельные участки (территории) общего пользования (12.0)	Образование земельного участка путем раздела земельного участка с кадастровым номером 65:02:0000011:542	Российская Федерация, Сахалинская область, городской округ «Город Южно-Сахалинск», с. Березняки, улица Абрикосовая	3400
:ЗУ2	Земельные участки (территории) общего пользования (12.0)		Российская Федерация, Сахалинская область, городской округ «Город Южно-Сахалинск», с. Березняки, улица Новоселов	3073
:ЗУ3	Сельскохозяйственное использование (1.0)		Российская Федерация, Сахалинская область, городской округ «Город Южно-Сахалинск», с. Березняки	948635

В проекте межевания территории отсутствует перечень кадастровых номеров существующих земельных участков, на которых линейный объект может быть размещен на условиях сервитута, публичного сервитута, их адреса или описание местоположения, перечень и адреса расположенных на таких земельных участках объектов недвижимого имущества (при наличии сведений о них в Едином государственном реестре недвижимости)

Таблица №2

Каталог координат характерных точек образуемых земельных участков в системе координат МКС-65

№	X	Y
:ЗУ1		
1	704032.6	1303306.52
2	704033.8	1303272.54
3	704034.9	1303238.56
4	704036.1	1303204.58
5	704037.3	1303170.61
6	704038.4	1303136.63
7	704019.6	1303135.99
8	704018.4	1303135.96
9	704012.6	1303305.82
1	704032.6	1303306.52
:ЗУ2		
1	704011.9	1303325.83
2	704031.9	1303326.51
3	704138.9	1303330.16
4	704139.7	1303310.18
5	704126.3	1303309.72
6	704100.1	1303308.82
7	704085.1	1303308.31
8	704058.8	1303307.41
9	704032.6	1303306.52
10	704012.6	1303305.82
11	703983.7	1303304.83
12	703987.8	1303325.01
1	704011.9	1303325.83
:ЗУ3		
1	703856.95	1303392.46
2	703861.87	1303632.20
3	704265.72	1303625.62
4	704261.79	1303334.38
5	704259.63	1303334.31
6	704170.37	1303331.25
7	704150.37	1303330.56
8	704138.85	1303330.18
9	704138.85	1303330.16
10	704031.92	1303326.51
11	704011.94	1303325.83
12	703987.83	1303325.01
13	703983.71	1303304.83
14	704012.62	1303305.82
15	704018.44	1303135.95
16	703951.15	1303133.65
17	703951.84	1303113.65
18	703960.00	1302875.82
19	703960.69	1302855.82
20	703969.01	1302856.11
21	703969.95	1302828.69
22	703970.89	1302801.20
23	703973.91	1302711.73
24	703913.10	1302709.47
25	703729.90	1302727.94
26	703539.51	1302744.70
27	703342.64	1302767.81
28	703051.43	1302801.57
29	702857.63	1302823.04
30	702535.84	1302860.65
31	702295.95	1302887.23
32	702131.56	1302908.19
33	701741.57	1302949.02
34	701698.19	1302950.56
35	701631.20	1303097.11
36	701576.52	1303165.37
37	701557.26	1303244.65
38	701533.08	1303293.75
39	701497.26	1303343.20
40	701475.63	1303477.75
41	701470.85	1303614.52
42	701519.11	1303569.44
43	701557.72	1303574.26
44	701639.80	1303601.58
45	701649.44	1303590.32
46	701575.41	1303530.81
47	701640.59	1303303.93
48	701708.87	1303304.70
49	701729.72	1303159.12
50	702082.20	1303156.33
51	702801.75	1303170.96
52	702834.60	1303022.05
53	702837.60	1303004.85
54	702837.93	1302988.52
55	702868.10	1302854.93
56	703322.82	1302808.09
57	703312.43	1302823.58

58	703309.24	1302840.38
59	703305.16	1302909.48
60	703296.69	1302982.09
61	703296.02	1302990.02
62	703277.76	1303191.10
63	703212.32	1303189.11
64	703221.36	1303310.61
65	703313.07	1303312.18
66	703313.06	1303286.44
67	703436.96	1303285.59
68	703440.22	1303396.62
1	703856.95	1303392.46

2. Перечень и сведения о площади образуемых земельных участков, которые будут отнесены к территориям общего пользования или имуществу общего пользования, в том числе в отношении которых предполагаются резервирование и (или) изъятие для государственных или муниципальных нужд

Перечень и сведения о площади образуемых земельных участках, которые будут отнесены к территории общего пользования или имуществу общего пользования

Таблица №3

Условный № зем. участка	Вид разрешенного использования	Площадь участка, м^2
:ЗУ1	Земельные участки (территории) общего пользования (12.0)	3400
:ЗУ2	Земельные участки (территории) общего пользования (12.0)	3073

3. Целевое назначение лесов, вид (виды) разрешенного использования лесного участка, количественные и качественные характеристики лесного участка, сведения о нахождении лесного участка в границах особо защитных участков лесов (в случае, если подготовка проекта межевания территории осуществляется в целях определения местоположения границ образуемых и (или) изменяемых лесных участков)

Целями подготовки проекта межевания территории не является определение местоположения границ образуемых и (или) изменяемых лесных участков. Границы подготовки проекта межевания территории расположены вне границ земель лесного фонда.

4. Сведения о границах территории, в отношении которой утвержден проект межевания, содержащие перечень координат характерных точек этих границ в системе координат, используемой для ведения Единого государственного реестра недвижимости.

Таблица №4

Каталог координат характерных точек границ проектирования в системе координат МКС-65

№	X	Y
1	704042.79	1303136.64
2	704036.55	1303301.85
3	704139.87	1303304.76
4	704138.75	1303332.48
5	703988.26	1303327.07
6	703948.71	1303133.52
7	703975.86	1303134.44
8	704011.48	1303305.64
9	704013.24	1303135.81
1	704042.79	1303136.64

5. Сведения о публичных сервитутах

Таблица №5

Ведомость устанавливаемых сервитутов

№	Назначение сервитута	Зона действия сервитута	Площадь сервитута. м²
С-1	Проведение дренажных и мелиоративных работ на земельном участке	Часть земельного участка с условным номером :ЗУ3	2293

Таблица №6

Каталог координат характерных точек границ устанавливаемых сервитутов

Система координат МСК-65

№	X	Y
1	704002.15	1303305.46
2	703967.54	1303137.45
3	703954.45	1303140.12
4	703988.14	1303304.98
1	704002.15	1303305.46

Проект планировки территории и проект межевания территории, предусматривающие размещение линейного объекта «Участок улицы Абрикосовая от улицы Легендарная до улицы Новоселов» и «Участок улицы Новоселов от земельного участка с кадастровым номером 65:02:0000011:1033 до земельного участка с кадастровым номером 65:02:0000011:988 для обустройства водоотводной канавы»

Проект планировки территории линейного объекта. Материалы по обоснованию

2022

Состав документации

№п/п	Наименование	Масштаб
1	2	3
Проект планировки территории линейного объекта. Основная часть		
Раздел 1	**«Проект планировки территории. Графическая часть»**	
Лист 1	Чертеж красных линий	1:1000
Лист 2	Чертеж границ зон планируемого размещения линейных объектов. Чертеж границ зон планируемого размещения линейных объектов, подлежащих реконструкции в связи с изменением их местоположения.	1:1000
Раздел 2	**«Положение о размещении линейных объектов»**	
Проект планировки территории линейного объекта. Материалы по обоснованию		
Раздел 3	**«Материалы по обоснованию проекта планировки территории. Графическая часть»**	
Лист 1	Схема расположения элементов планировочной структуры	1:10000
Лист 2	Схема использования в период подготовки проекта планировки территории. Схема границ зон с особыми условиями использования территорий, особо охраняемых территорий, лесничеств. Схема границ территорий, подверженных риску возникновения чрезвычайных ситуаций природного и техногенного характера	1:1000
Лист 3	Схема организации улично-дорожной сети и движения транспорта	1:1000
Лист 4	Схема вертикальной планировки территории, инженерной подготовки и инженерной защиты территории. Схема конструктивных и планировочных решений.	1:1000
Раздел 4	**«Материалы по обоснованию проекта планировки территории. Пояснительная записка»**	
Проект межевания территории линейного объекта		
Раздел 1	**«Проект межевания территории. Графическая часть»**	
Лист 1	Чертёж межевания территории	1:1000
Раздел 2	**«Проект межевания территории. Текстовая часть»**	
Раздел 3	**«Материалы по обоснованию проекта межевания территории. Графическая часть»**	
Лист 1	Чертеж материалов по обоснованию проекта межевания территории	1:1000
Раздел 4	**«Материалы по обоснованию проекта межевания территории. Пояснительная записка»**	

Раздел 3
«Материалы по обоснованию проекта планировки территории. Графическая часть»

Проект планировки территории и проект межевания территории, предусматривающие размещение линейного объекта «Участок улицы Абрикосовая от улицы Легендарная до улицы Новоселов» и «Участок улицы Новоселов от земельного участка с кадастровым номером 65:02:0000011:1033 до земельного участка с кадастровым номером 65:02:0000011:988 для обустройства водоотводной канавы

Схема расположения элементов планировочной структуры

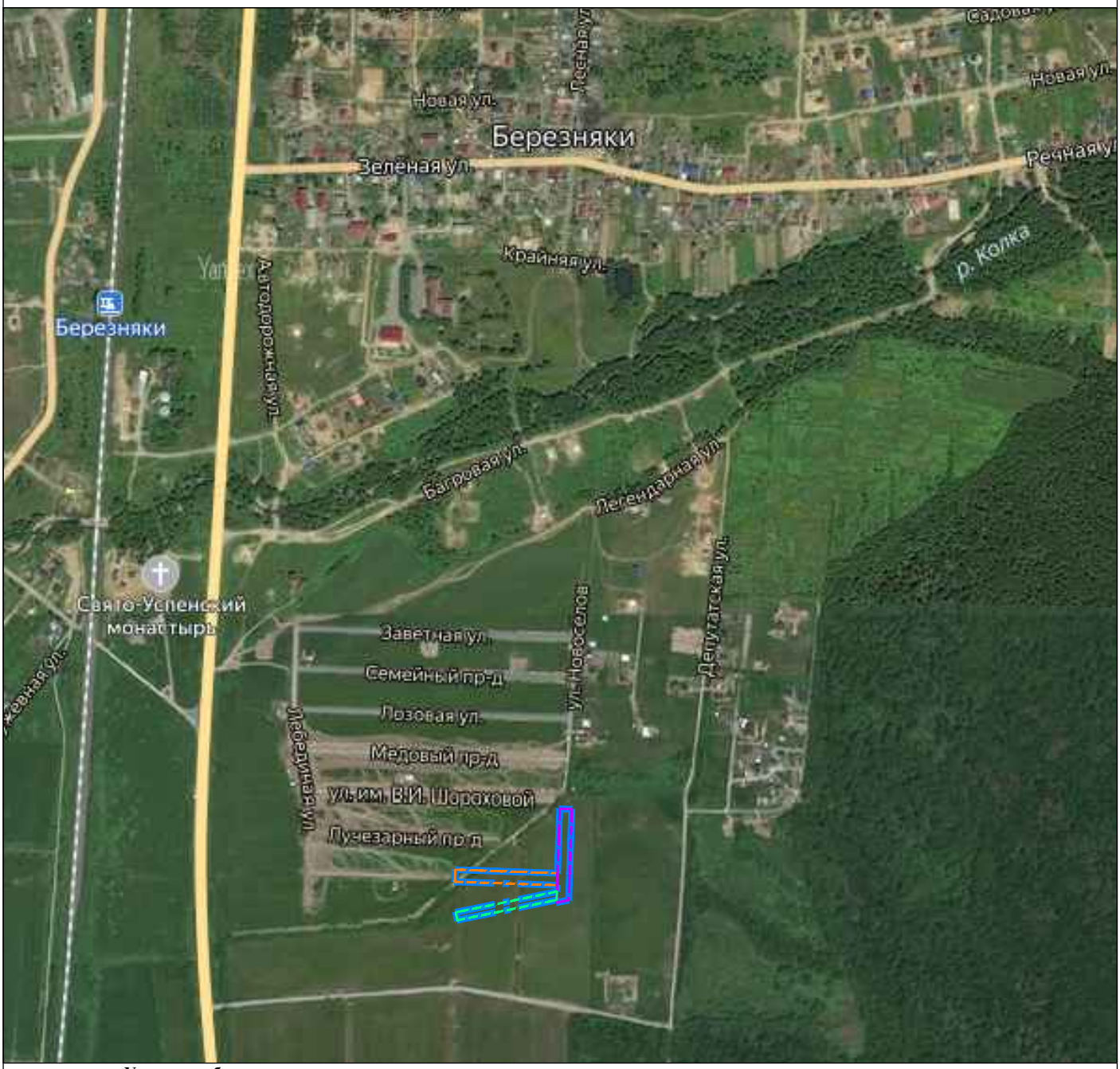

Условные обозначения:

- Границы территории, в отношении которой осуществляется подготовка проекта планировки
- Границы зоны планируемого размещения линейного объекта «Участок улицы Абрикосовая от улицы Легендарная до улицы Новоселов»
- Границы зоны планируемого размещения линейного объекта «Участок улицы Новоселов от земельного участка с кадастровым номером 65:02:0000011:1033 до южной границы ОКС улицы Новоселов»
- Границы зоны планируемого размещения линейного объекта «Водоотводная канава от ул. Новоселов до земельного участка с кадастровым номером 65:02:0000011:988»

Изм.	№уч.	Лист	№док.	Подпись	Дата	13R/22			
						Проект планировки территории и проект межевания территории, предусматривающие размещение линейного объекта «Участок улицы Абрикосовая от улицы Легендарная до улицы Новоселов» и «Участок улицы Новоселов от земельного участка с кадастровым номером 65:02:0000011:1033 до земельного участка с кадастровым номером 65:02:0000011:988 для обустройства водоотводной канавы»			
ГИП		Левашова Д.С.				МАТЕРИАЛЫ ПО ОБОСНОВАНИЮ	Стадия	Лист	Листов
Разработал		Кувшинова М.И.					ППТ	1	4
						Схема расположения элементов планировочной структуры М1:10000	МПК «РЕСУРС»		

Формат А4

Проект планировки территории и проект межевания территории, предусматривающие размещение линейного объекта «Участок улицы Абрикосовая от улицы Легендарная до улицы Новоселов» и «Участок улицы Новоселов от земельного участка с кадастровым номером 65:02:0000011:1033 до земельного участка с кадастровым номером 65:02:0000011:988 для обустройства водоотводной канавы

Схема использования в период подготовки проекта планировки территории. Схема границ зон с особыми условиями использования территорий, особо охраняемых территорий, лесничеств. Схема границ территорий, подверженных риску возникновения чрезвычайных ситуаций природного и техногенного характера

Условные обозначения:

Границы территории, в отношении которой осуществляется подготовка проекта планировки

Границы зоны планируемого размещения линейного объекта «Участок улицы Абрикосовая от улицы Легендарная до улицы Новоселов»

Границы зоны планируемого размещения линейного объекта «Водоотводная канава от ул. Новоселов до земельного участка с кадастровым номером 65:02:0000011:988»

Границы зоны планируемого размещения линейного объекта «Участок улицы Новоселов от земельного участка с кадастровым номером 65:02:0000011:1033 до южной границы ОКС улицы Новоселов»

Границы существующих земельных участков, учтенных в ЕГРН

65:02:0000011:1048 Кадастровый номер земельных участков, учтенных в ЕГРН

Границы зон планируемого размещения объектов капитального строительства, установленные ранее утвержденной документацией по планировке территории, согласно Постановлению администрации города Южно-Сахалинска от 11.03.2015 № 552-па

Существующие объекты инженерной инфраструктуры:

Объекты электросетевого хозяйства

Границы зон с особыми условиями использования территории:

Охранная зона объектов электросетевого хозяйства

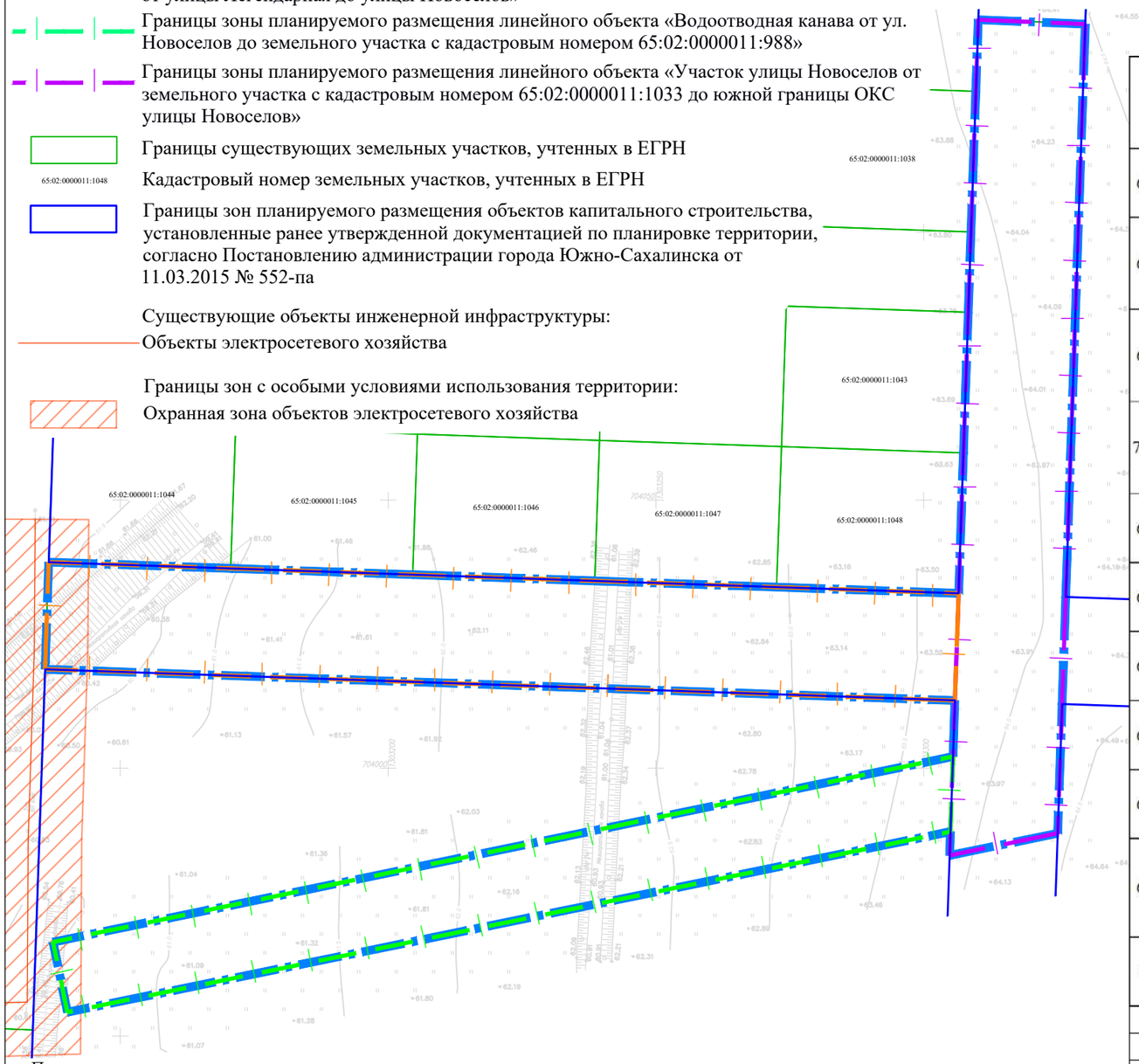

Кадастровый номер участка	Адрес участка	Вид разрешенного использования участка	Площадь участка по документам (кв. м)	Форма собственности
65:02:0000011:1044	Российская Федерация, Сахалинская область, городской округ "Город Южно-Сахалинск", с Березняки, ул Абрикосовая, 10	Для индивидуального жилищного строительства	892 +/- 10	Частная собственность
65:02:0000011:1045	Российская Федерация, Сахалинская область, городской округ "Город Южно-Сахалинск", с Березняки, ул Абрикосовая, 8	Для индивидуального жилищного строительства	892 +/- 10	Городской округ "Город Южно-Сахалинск" (собственность)
65:02:0000011:1046	Российская Федерация, Сахалинская область, городской округ "Город Южно-Сахалинск", с Березняки, ул Абрикосовая, 6	Для индивидуального жилищного строительства	892 +/- 10	Частная собственность
765:02:0000011:1047	Российская Федерация, Сахалинская область, городской округ "Город Южно-Сахалинск", с Березняки, ул Абрикосовая, 4	Для индивидуального жилищного строительства	892 +/- 10	Частная собственность
65:02:0000011:1048	Российская Федерация, Сахалинская область, городской округ "Город Южно-Сахалинск", с Березняки, ул Абрикосовая, 2	Для индивидуального жилищного строительства	892 +/- 10	Частная собственность
65:02:0000011:1043	Российская Федерация, Сахалинская область, городской округ "Город Южно-Сахалинск", с Березняки, проезд Лучезарный, 1	Для индивидуального жилищного строительства	891 +/- 10	Частная собственность
65:02:0000011:1038	Российская Федерация, Сахалинская область, городской округ "Город Южно-Сахалинск", с Березняки, проезд Лучезарный, 2	Для индивидуального жилищного строительства	892 +/- 10	Частная собственность
65:02:0000011:1033	Российская Федерация, Сахалинская область, городской округ "Город Южно-Сахалинск", с Березняки, ул им В.И.Шороховой, 19	Для индивидуального жилищного строительства	892 +/- 10	Частная собственность
65:02:0000011:1069	Российская Федерация, Сахалинская область, городской округ "Город Южно-Сахалинск", с Березняки, проезд Лучезарный	Земельные участки (территории) общего пользования	6122 +/- 39	Городской округ "Город Южно-Сахалинск"
65:02:0000011:1063	Российская Федерация, Сахалинская область, городской округ "Город Южно-Сахалинск", с Березняки, улица Легендарная от улицы Новоселов до проезда Дивный	Земельные участки (территории) общего пользования	15306+/- 59	Городской округ "Город Южно-Сахалинск" (собственность)
65:02:0000011:542	Сахалинская область, г. Южно-Сахалинск	Для сельскохозяйственного использования	955096 +/- 342	Сахалинская область (собственность)

Примечание:
Топографическая съемка выполнена ООО МПК «Ресурс» в июле 2022 г, система координат - МСК-65 1-я зона, система высот Балтийская, 1977 г.
Граница территории, в отношении которой осуществляется подготовка проекта планировки, относится к Землям населенных пунктов.
Границы зон планируемого размещения линейных объектов, подлежащих реконструкции в связи с изменением их местоположения отсутствуют.
В границах проекта планировки территории отсутствуют границы особо охраняемых природных территорий, границы лесничеств.
В границах проекта планировки территории отсутствуют границы зон с особыми условиями использования территории, подлежащие установлению, изменению в связи с размещением линейных объектов, подлежащих реконструкции в связи с их переносом из зон планируемого размещения линейных объектов либо в границах зон планируемого размещения линейных объектов.
Вся территория проектирования располагается зоне сейсмической активности 8-9 баллов.

Изм.	№уч.	Лист	№док.	Подпись	Дата	13R/22			
						Проект планировки территории и проект межевания территории, предусматривающие размещение линейного объекта «Участок улицы Абрикосовая от улицы Легендарная до улицы Новоселов» и «Участок улицы Новоселов от земельного участка с кадастровым номером 65:02:0000011:1033 до земельного участка с кадастровым номером 65:02:0000011:988 для обустройства водоотводной канавы»			
ГИП		Левашова Д.С.				МАТЕРИАЛЫ ПО ОБОСНОВАНИЮ	Стадия	Лист	Листов
Разработал		Кувшинова М.И.					ППТ	2	4
						Схема использования в период подготовки проекта планировки территории. Схема границ зон с особыми условиями использования территорий, особо охраняемых территорий, лесничеств. Схема границ территорий, подверженных риску возникновения чрезвычайных ситуаций природного и техногенного характера. М1:1000	МПК «РЕСУРС»		

Формат А3

Проект планировки территории и проект межевания территории, предусматривающие размещение линейного объекта «Участок улицы Абрикосовая от улицы Легендарная до улицы Новоселов» и «Участок улицы Новоселов от земельного участка с кадастровым номером 65:02:0000011:1033 до земельного участка с кадастровым номером 65:02:0000011:988 для обустройства водоотводной канавы

Схема организации улично-дорожной сети и движения транспорта

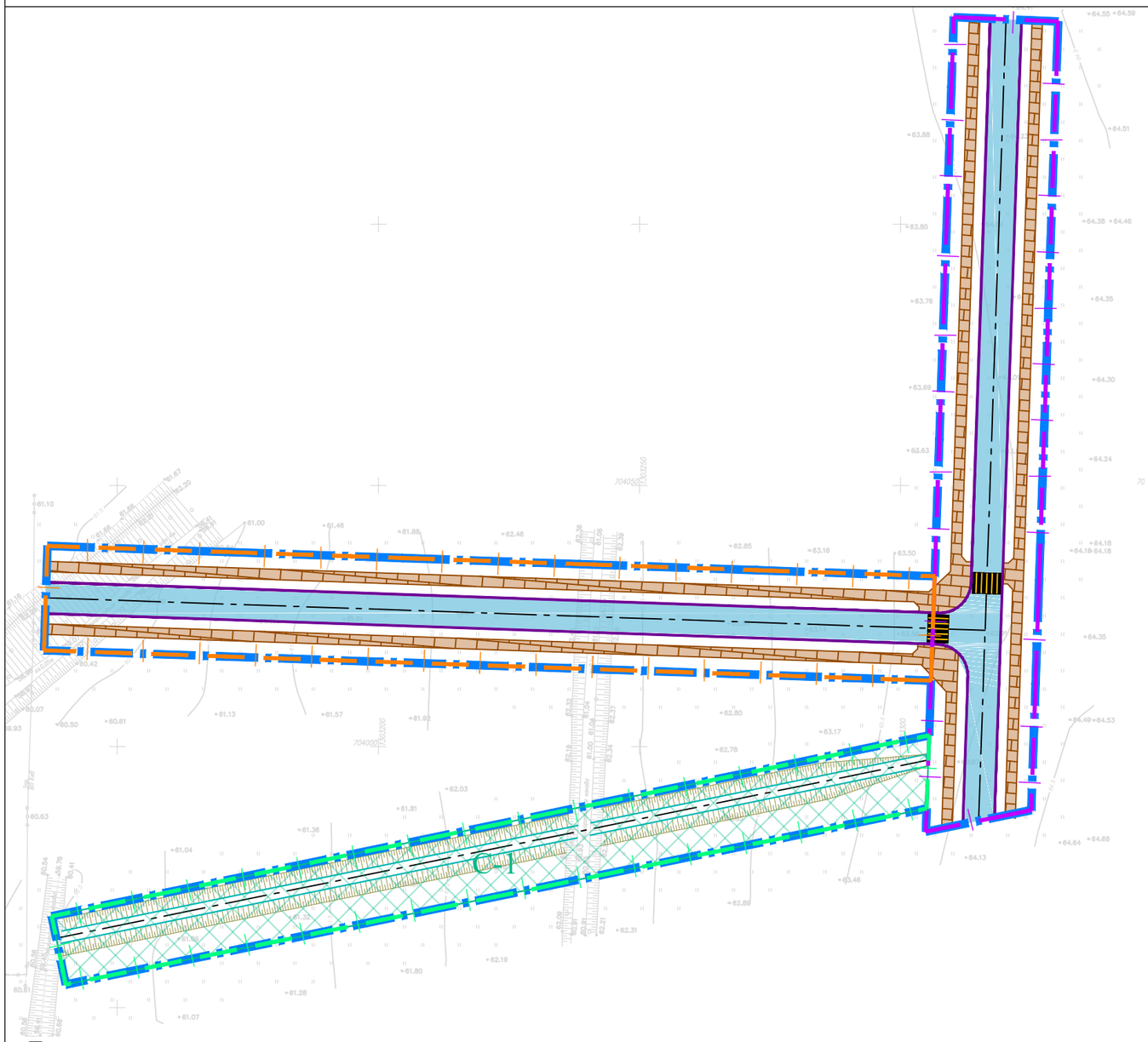

Условные обозначения:

- Границы территории, в отношении которой осуществляется подготовка проекта планировки
- Границы зоны планируемого размещения линейного объекта «Участок улицы Абрикосовая от улицы Легендарная до улицы Новоселов»
- Границы зоны планируемого размещения линейного объекта «Водоотводная канава от ул. Новоселов до земельного участка с кадастровым номером 65:02:0000011:988»
- Границы зоны планируемого размещения линейного объекта «Участок улицы Новоселов от земельного участка с кадастровым номером 65:02:0000011:1033 до южной границы ОКС улицы Новоселов»
- С-1 — Границы публичного сервитута, подлежащего установлению в соответствии с законодательством Российской Федерации (с целью проведения дренажных и мелиоративных работ на земельном участке)
- Улица местного значения
- Основные пути пешеходного движения
- Пешеходные переходы
- Водоотводная канава

Примечания:

Проектируемые улицы в границах проектирования относятся к категории «улицы местного значения».

Границы зон планируемого размещения линейных объектов, подлежащих реконструкции в связи с изменением их местоположения отсутствуют.

В границах проекта планировки территории отсутствуют остановочные пункты наземного общественного пассажирского транспорта, входы (выходы) подземного общественного пассажирского транспорта.

В границах проекта планировки территории отсутствуют объекты транспортной инфраструктуры с выделением эстакад, путепроводов, мостов, тоннелей, объектов внеуличного транспорта, железнодорожных вокзалов, пассажирских платформ, сооружений и устройств для хранения и обслуживания транспортных средств (в том числе подземных) и иных подобных объектов в соответствии с региональными и местными нормативами градостроительного проектирования.

В границах проекта планировки территории отсутствуют хозяйственные проезды и скотопрогоны, сооружения для перехода диких животных.

В границах проекта планировки территории отсутствуют направления движения наземного общественного пассажирского транспорта.

В границах проекта планировки территории отсутствуют иные объекты транспортной инфраструктуры с учетом существующих и прогнозных потребностей в транспортном обеспечении территории

Изм.	№уч.	Лист	№док.	Подпись	Дата	13R/22			
						Проект планировки территории и проект межевания территории, предусматривающие размещение линейного объекта «Участок улицы Абрикосовая от улицы Легендарная до улицы Новоселов» и «Участок улицы Новоселов от земельного участка с кадастровым номером 65:02:0000011:1033 до земельного участка с кадастровым номером 65:02:0000011:988 для обустройства водоотводной канавы»			
ГИП		Левашова Д.С.				МАТЕРИАЛЫ ПО ОБОСНОВАНИЮ	Стадия	Лист	Листов
Разработал		Кувшинова М.И.					ППТ	3	4
						Схема организации улично-дорожной сети и движения транспорта М1:1000	МПК «РЕСУРС»		

Формат А3

Проект планировки территории и проект межевания территории, предусматривающие размещение линейного объекта «Участок улицы Абрикосовая от улицы Легендарная до улицы Новоселов» и «Участок улицы Новоселов от земельного участка с кадастровым номером 65:02:0000011:1033 до земельного участка с кадастровым номером 65:02:0000011:988 для обустройства водоотводной канавы

Схема вертикальной планировки территории, инженерной подготовки и инженерной защиты территории. Схема конструктивных и планировочных решений

Условные обозначения:

- Границы территории, в отношении которой осуществляется подготовка проекта планировки
- Границы зоны планируемого размещения линейного объекта «Участок улицы Абрикосовая от улицы Легендарная до улицы Новоселов»
- Границы зоны планируемого размещения линейного объекта «Водоотводная канава от ул. Новоселов до земельного участка с кадастровым номером 65:02:0000011:988»
- Границы зоны планируемого размещения линейного объекта «Участок улицы Новоселов от земельного участка с кадастровым номером 65:02:0000011:1033 до южной границы ОКС улицы Новоселов»
- Улица местного значения (Тип покрытия проезжей части - асфальтобетон)
- Пешеходные дорожки (Тип покрытия тротуара - асфальтобетон)
- ПК3 — Ось планируемого линейного объекта с пикетажом
- 63.90 / 63.90 — проектная отметка, м / существующая отметка земли, м
- 5 / 117.05 — уклон по дорожному покрытию, ‰ / расстояние между переломными точками, м
- Проектные горизонтали
- Водоотводная канава

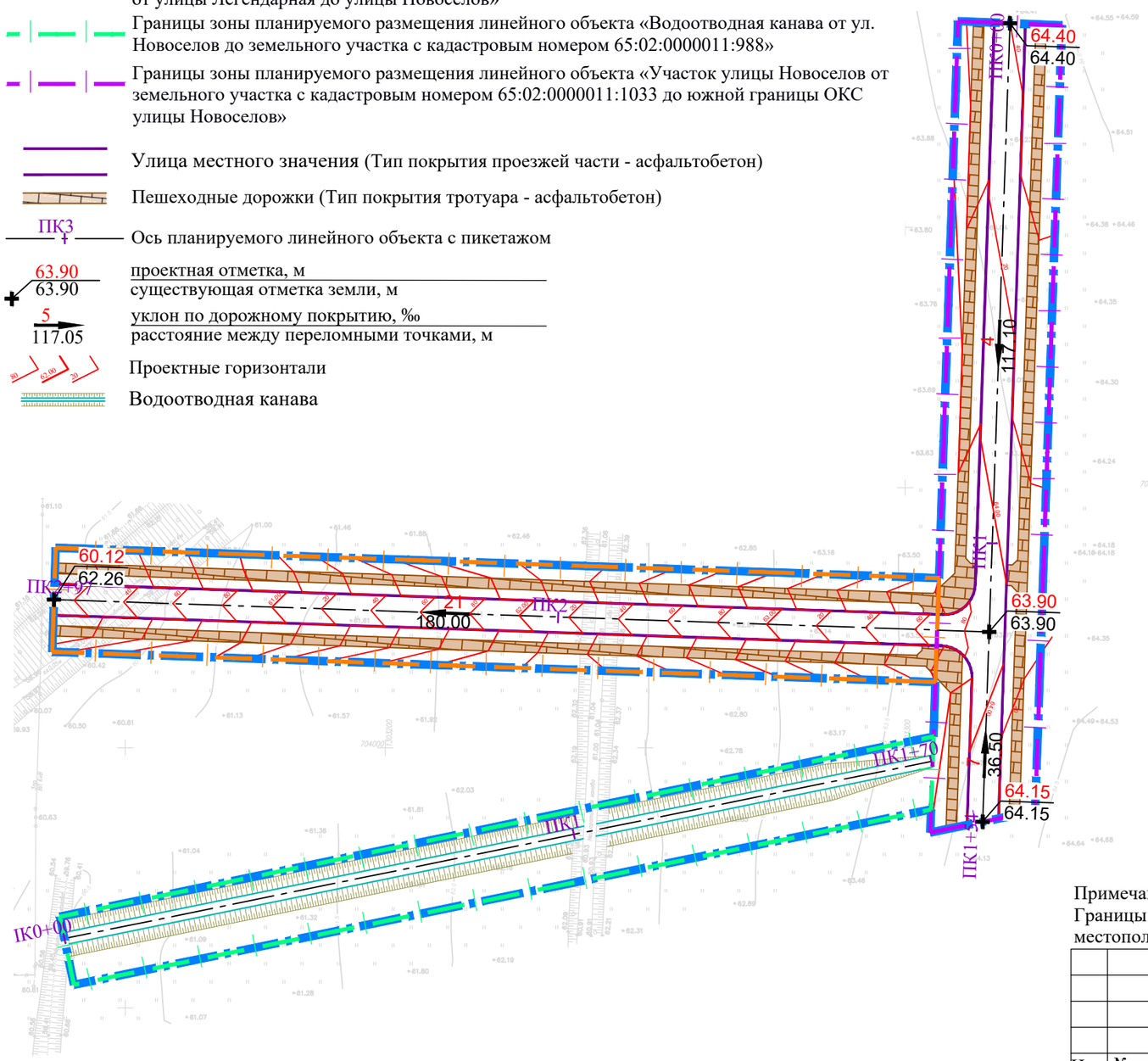

Проектируемый поперечный профиль улицы Абрикосовая и улица Новоселов
М 1:200

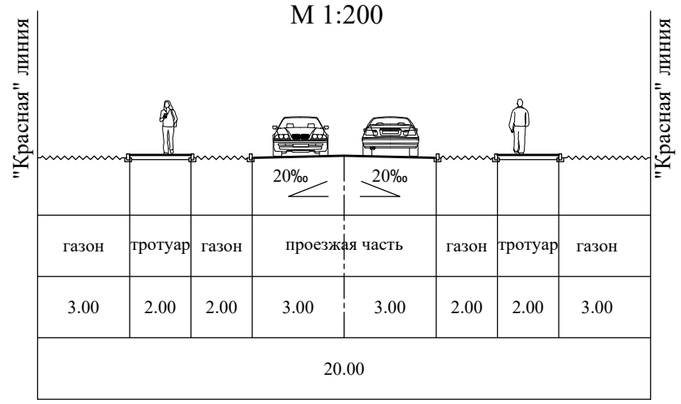

Предварительный поперечный профиль водоотводной канавы
М 1:100

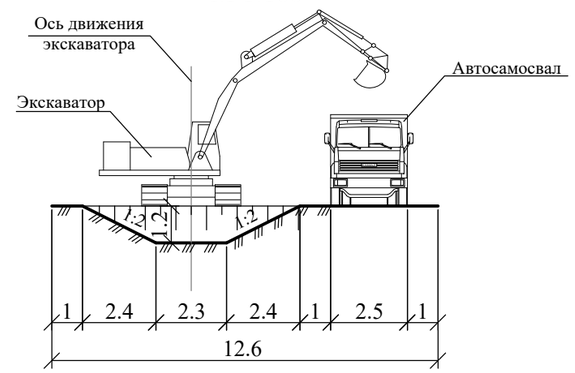

Примечание:
Границы зон планируемого размещения линейных объектов, подлежащих реконструкции в связи с изменением их местоположения отсутствуют.

Изм.	№уч.	Лист	№док.	Подпись	Дата				
						13R/22			
						Проект планировки территории и проект межевания территории, предусматривающие размещение линейного объекта «Участок улицы Абрикосовая от улицы Легендарная до улицы Новоселов» и «Участок улицы Новоселов от земельного участка с кадастровым номером 65:02:0000011:1033 до земельного участка с кадастровым номером 65:02:0000011:988 для обустройства водоотводной канавы»			
ГИП		Левашова Д.С.				МАТЕРИАЛЫ ПО ОБОСНОВАНИЮ	Стадия	Лист	Листов
Разработал		Кувшинова М.И.					ППТ	4	4
						Схема вертикальной планировки территории, инженерной подготовки и инженерной защиты территории. Схема конструктивных и планировочных решений. М1:1000	МПК «РЕСУРС»		

Формат А3

Раздел 4
«Материалы по обоснованию проекта планировки территории. Пояснительная записка»

Оглавление

Введение..... 11

1. Описание природно-климатических условий территории, в отношении которой разрабатывается проект планировки территории 13

2. Обоснование определения границ зон планируемого размещения линейных объектов 14

3. Обоснование определения границ зон планируемого размещения линейных объектов, подлежащих реконструкции в связи с изменением их местоположения 15

4. Обоснование определения предельных параметров застройки территории в границах зон планируемого размещения объектов капитального строительства, входящих в состав линейных объектов 15

5. Ведомость пересечений границ зон планируемого размещения линейного объекта с сохраняемыми объектами капитального строительства (здание, строение, сооружение, объект, строительство которого не завершено), существующими и строящимися на момент подготовки проекта планировки территории 15

6. Ведомость пересечений границ зон планируемого размещения линейного объекта с объектами капитального строительства, строительство которых запланировано в соответствии с ранее утвержденной документацией по планировке территории 16

7. Ведомость пересечений границ зон планируемого размещения линейного объекта с водными объектами (в том числе с водотоками, водоемами, болотами и т.д.) 16

Введение

Выполнение работ по подготовке проекта планировки территории и проекта межевания территории, предусматривающей размещение линейного объекта «Участок улицы Абрикосовая от улицы Легендарная до улицы Новоселов» и «Участок улицы Новоселов от земельного участка с кадастровым номером 65:02:0000011:1033 до земельного участка с кадастровым номером 65:02:0000011:988 для обустройства водоотводной канавы», на основании:

1. Ст.8, ст.41, ст.42, ст.43, ст.45, ст. 46, ст.57 Градостроительного кодекса Российской Федерации;
2. Постановление администрации города Южно-Сахалинска от 15.09.2021 № 2439-па «О подготовке проекта планировки территории и проекта межевания территории, предусматривающих размещение линейного объекта «Участок улицы Абрикосовая от улицы Легендарная до улицы Новоселов» и «Участок улицы Новоселов от земельного участка с кадастровым номером 65:02:0000011:1033 до земельного участка с кадастровым номером 65:02:0000011:988 для обустройства водоотводной канавы»;
3. Техническое задание, являющееся неотъемлемой частью муниципального контракта №20/Д/06-22 от 09.06.2022.

Подготовка документации по планировке территории осуществляется в целях обеспечения устойчивого развития территорий, в том числе выделения элементов планировочной структуры, установления границ земельных участков, установления границ зон планируемого размещения объектов капитального строительства. При разработке проекта планировки территории использованы следующие нормативные документы:

1. Градостроительный кодекс Российской Федерации.
2. Земельный кодекс Российской Федерации.
3. Постановление Правительства Российской Федерации от 12.05.2017 № 564 «Об утверждении Положения о составе и содержании документации по планировке территории, предусматривающей размещение одного или нескольких линейных объектов» (с изменениями и дополнениями).
4. Федеральный закон от 22.07.2008 № 123-ФЗ «Технический регламент о требованиях пожарной безопасности»;
5. СП 14.13330.2018. Свод правил. Строительство в сейсмических районах. Актуализированная редакция СНиП II-7-81* (утвержденный Приказом Министерства строительства и жилищно-коммунального хозяйства Российской Федерации от 24.05.2018 № 309/пр);
6. СП 42.13330.2016 «Градостроительство. Планировка и застройка городских и сельских поселений. Актуализированная редакция СНиП 2.07.01-89*».

7. Инструкция о порядке проектирования и установления красных линий в городах и других поселениях Российской Федерации РДС-30-201-98, принятая постановлением Госстроя России от 06.04.1998 № 18-30.

8. Приказ Росземкадастра от 28.03.2002 № П/256 «О введении местных систем координат».

9. Закон Сахалинской области от 05.03.2013 № 9-ЗО «О градостроительной деятельности на территории Сахалинской области»;

10. Постановление Правительства Сахалинской области от 27.07.2012 № 377 «Об утверждении схемы территориального планирования Сахалинской области»;

11. Постановление Правительства Сахалинской области от 15.04.2016 № 191 «О государственной информационной системе Сахалинской области «Географическая информационная система Сахалинской области»;

12. Приказ Министерства архитектуры и градостроительства Сахалинской области 30.12.2020 № 3.39-46-п «Об утверждении Региональных нормативов градостроительного проектирования Сахалинской области»;

13. ГОСТ 16350-80 Государственный стандарт Союза ССР. Климат СССР. Районирование и статистические параметры климатических факторов для технических целей;

14. СП 131.13330.2020. Свод правил. Строительная климатология. Актуализированная редакция СНиП 23-01-99*;

15. СП 34.13330.2021. Свод правил. Автомобильные дороги. Актуализированная редакция СНиП 2.05.02-85*;

16. Федеральный закон от 8 ноября 2007 г. N 257-ФЗ "Об автомобильных дорогах и о дорожной деятельности в Российской Федерации и о внесении изменений в отдельные законодательные акты Российской Федерации";

17. Решение Городского Собрания города Южно-Сахалинска «Об утверждении Генерального плана городского округа «Город Южно-Сахалинск» от 04.07.2012 № 603/38-12-4;

18. Постановление Администрации города Южно-Сахалинска от 14.02.2022 № 256-па «Об утверждении Правил землепользования и застройки на территории городского округа "Город Южно-Сахалинск»;

19. СП 100.13330.2016. Свод правил. Мелиоративные системы и сооружения. Актуализированная редакция СНиП 2.06.03-85;

20. СП 104.13330.2016. Свод правил. Инженерная защита территории от затопления и подтопления. Актуализированная редакция СНиП 2.06.15-85;

21. СП 396.1325800.2018 Улицы и дороги населенных пунктов. Правила градостроительного проектирования.

1. Описание природно-климатических условий территории, в отношении которой разрабатывается проект планировки территории

Климат городского округа муссонный умеренных широт, характеризующийся холодной зимой и теплым влажным летом. Климат формируется под влиянием больших зональных термических контрастов Азиатского материка и Тихого океана, обусловленных неоднородностью нагревания суши и моря.

Зимний муссон приносит холодный и сухой континентальный воздух. Преобладают ветры северного и северо-западного румбов. Циклоническая деятельность, развивающаяся над Охотским морем, может вызывать потепления и снегопады. Летний муссон приносит обильные осадки и туманы. В конце лета и начале осени наблюдаются выходы тропических циклонов (тайфунов) с ливневыми дождями и штормовыми ветрами скоростью до 40 м/сек и более. В тёплый период преобладают ветры юго-восточного направления.

Годовое значение суммарной радиации составляет около 110 ккал/см^2, величина радиационного баланса в среднем за год достигает значения 46-47 ккал/см^2. Среднегодовая продолжительность солнечного сияния достигает 1828 часов, максимум приходится на май (м./ст. Южно-Сахалинск), минимум - на декабрь. В среднем за год отмечается 23 ясных, 155 пасмурных и 187 дней с переменной облачностью.

Среднегодовая температура составляет +2,1ºС. Самый теплый месяц – август со среднемесячной температурой +17,3ºС, максимальная температура – 30ºС. Период с устойчивыми морозами довольно длительный.

Средняя температура самого холодного месяца – января, -13,8ºС. Абсолютный минимум достигает –39ºС. В Сусунайской долине возможны сильные морозы.

Расчетные температуры для проектирования отопления и вентиляции равны – -24ºС и -15ºС соответственно. Продолжительность отопительного периода 233-236 дней.

Продолжительность безморозного периода – 120 дней, с середины июня до середины сентября. Период активной вегетации растений составляет 3,5 месяцев.

Средняя годовая скорость ветра - 3,6 м/сек. В течение года колебания среднемесячных скоростей ветра - незначительны и составляют от 3 до 5м/сек. Наибольшую повторяемость имеют ветры до 4-5 м/с. Максимальная скорость ветра в феврале (30-35 и порывы свыше 40 м/с) и в сентябре (до 40м/с). С сильным ветром (более 15 м/сек) отмечается в среднем 20 дней в году. Преобладающее направление сильных ветров северное.

Территория достаточно увлажнена, за год выпадает 753 мм осадков. Основное количество приходит на тёплый период, преимущественно с июля по

август, когда возможен выход тайфунов, смещающихся с Японского моря. С ними связаны самые интенсивные ливни, которые могут продолжаться 4-5 суток. Летние осадки могут достигать значительной интенсивности, особенно в период прохождения тайфунов. Суточный максимум осадков в городе был зафиксирован 107 мм.

Среднемесячная относительная влажность воздуха наиболее холодного месяца – 80%, наиболее теплого месяца (августа) – 86%.

Устойчивый снежный покров сохраняется в среднем 5месяцев. Мощность снежного покрова в конце зимы достигает 54 см на открытых и до 80 – 100 см на защищённых местах. Относительно часто бывают метели с мощными заносами, в среднем за год отмечается 32 дня с метелью.

Характерной особенностью территории являются туманы, особенно в тёплый период времени, в среднем за год наблюдается 52 дня с туманом.

В конце лета - начале осени наблюдаются выходы тайфунов с ливневыми дождями и штормовыми ветрами. Наиболее разрушительным фактором при тайфунах является сильный ветер. Обильные дожди вызывают наводнения. Снегопады образуют заносы.

По степени благоприятности на территории можно выделить два района: наиболее благоприятный и благоприятный. К наиболее благоприятным по мезоклимату территориям можно отнести западные территории городского округа. К благоприятным территориям по мезоклимату относятся остальные территории муниципального образования.

2. Обоснование определения границ зон планируемого размещения линейных объектов

Границы зон планируемого размещения линейного объекта – улично-дорожная сеть определены на основании сведений ЕГРН, генерального плана.

Параметры ул. Абрикосовая и ул. Новоселов принимаются в соответствии с таблицей 11.2 СП 42.13330.2016:

- расчетная скорость движения – 50 км/ч;
- ширина полосы движения – 3 м;
- число полос движения – 2;
- ширина пешеходной части тротуара – 1,5 м;
- максимальный продольный уклон - 70‰;
- ширина в красных линиях – 20 м.

Таблица №1

Исходные данные для определения границ зон планируемого размещения линейного объекта «Водоотводная канава от ул. Новоселов до земельного участка с кадастровым номером 65:02:0000011:988»

№ п/п	Наименование	Ед. изм.	Показатель
1	Механизмы для разработки грунта при устройстве канавы	-	Экскаватор одноковшовый, оборудованный обратной лопатой
2	Схема разработки канавы	-	С передвижением экскаватора по оси канавы
3	Форма сечения канавы	-	Трапецеидальный профиль
4	Ширина канавы по дну	м	2,3
5	Крутизна откоса (отношение высоты откоса к его заложению)	-	1:2
6	Глубина канавы (осредненная)	м	1,2
7	Расстояние от бровки канавы до автомобиля-самосвала	м	1
8	Ширина полосы движения транспортных средств	м	2,5
При разработке грунта ось проходки экскаватора совмещена с осью выемки.			

3. Обоснование определения границ зон планируемого размещения линейных объектов, подлежащих реконструкции в связи с изменением их местоположения

В границах проекта планировки территории отсутствуют линейные объекты, подлежащие реконструкции в связи с изменением их местоположения.

4. Обоснование определения предельных параметров застройки территории в границах зон планируемого размещения объектов капитального строительства, входящих в состав линейных объектов

Размещение объектов капитального строительства в зоне планируемого размещения проектируемого линейного объекта проектом не предусматривается.

5. Ведомость пересечений границ зон планируемого размещения линейного объекта с сохраняемыми объектами капитального строительства (здание, строение, сооружение, объект, строительство которого не завершено), существующими и строящимися на момент подготовки проекта планировки территории

Зона планируемого размещения линейного объекта не пересекается с

сохраняемыми объектами капитального строительства (здание, строение, сооружение, объект, строительство которого не завершено), существующими и строящимися на момент подготовки проекта планировки территории.

6. Ведомость пересечений границ зон планируемого размещения линейного объекта с объектами капитального строительства, строительство которых запланировано в соответствии с ранее утвержденной документацией по планировке территории

Объекты капитального строительства, планируемые к строительству в соответствии с ранее утвержденной документацией по планировке территории, отсутствуют.

7. Ведомость пересечений границ зон планируемого размещения линейного объекта с водными объектами (в том числе с водотоками, водоемами, болотами и т.д.)

Зона планируемого размещения линейного объекта не пересекается с водными объектами.

Проект планировки территории и проект межевания территории, предусматривающие размещение линейного объекта «Участок улицы Абрикосовая от улицы Легендарная до улицы Новоселов» и «Участок улицы Новоселов от земельного участка с кадастровым номером 65:02:0000011:1033 до земельного участка с кадастровым номером 65:02:0000011:988 для обустройства водоотводной канавы»

Проект межевания территории линейного объекта.
Материалы по обоснованию проекта межевания территории

2022

Проект планировки территории и проект межевания территории, предусматривающие размещение линейного объекта «Участок улицы Абрикосовая от улицы Легендарная до улицы Новоселов» и «Участок улицы Новоселов от земельного участка с кадастровым номером 65:02:0000011:1033 до земельного участка с кадастровым номером 65:02:0000011:988 для обустройства водоотводной канавы»

Проект межевания территории линейного объекта.

Раздел 3
«Материалы по обоснованию проекта межевания территории.
Графическая часть»

2022

Проект планировки территории и проект межевания территории, предусматривающие размещение линейного объекта «Участок улицы Абрикосовая от улицы Легендарная до улицы Новоселов» и «Участок улицы Новоселов от земельного участка с кадастровым номером 65:02:0000011:1033 до земельного участка с кадастровым номером 65:02:0000011:988 для обустройства водоотводной канавы

Чертеж материалов по обоснованию проекта межевания территории

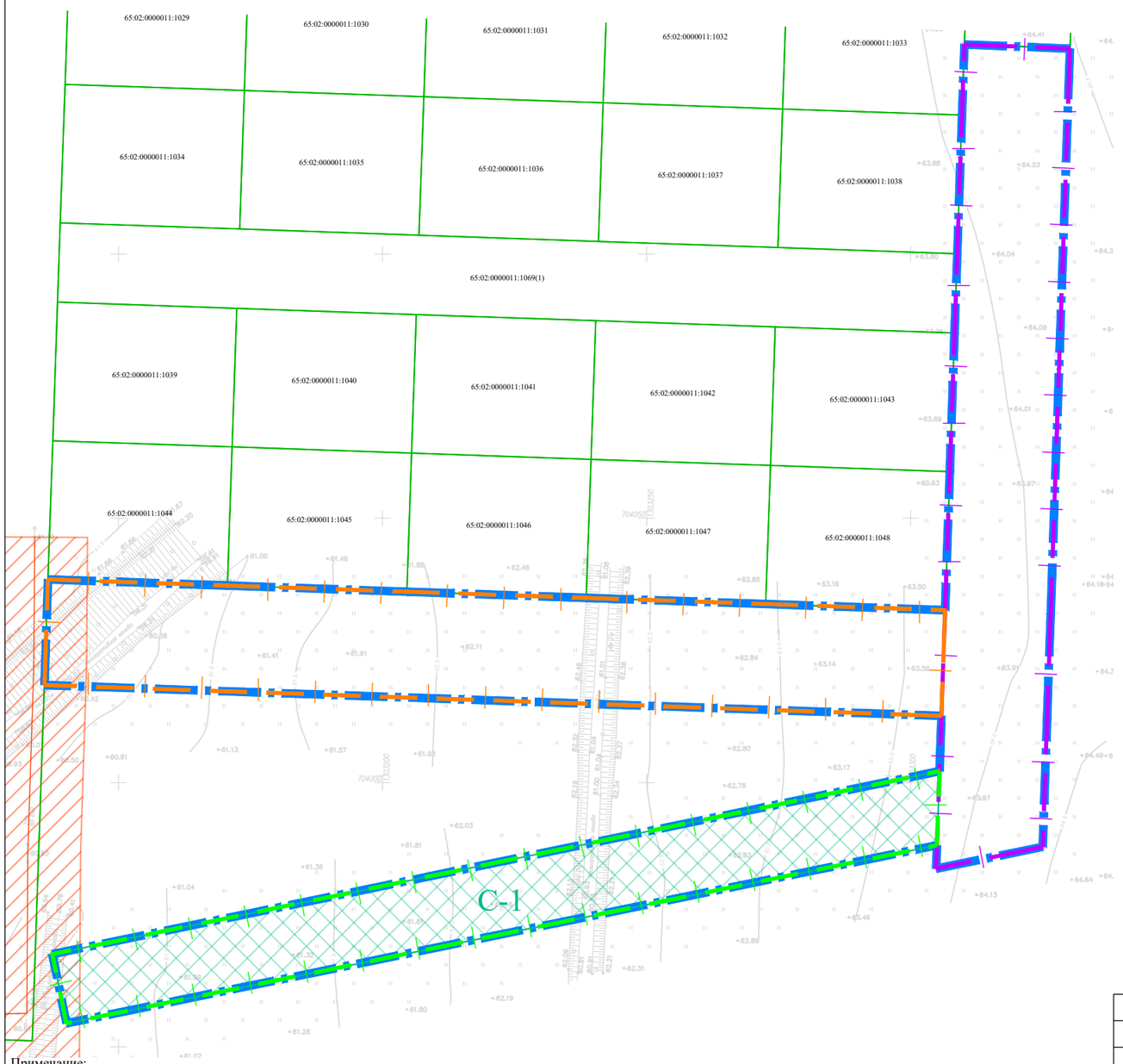

Условные обозначения:

Границы территории, в отношении которой осуществляется подготовка проекта планировки

Границы зоны планируемого размещения линейного объекта «Участок улицы Абрикосовая от улицы Легендарная до улицы Новоселов»

Границы зоны планируемого размещения линейного объекта «Водоотводная канава от ул. Новоселов до земельного участка с кадастровым номером 65:02:0000011:988»

Границы зоны планируемого размещения линейного объекта «Участок улицы Новоселов от земельного участка с кадастровым номером 65:02:0000011:1033 до южной границы ОКС улицы Новоселов»

Границы существующих земельных участков, учтенных в ЕГРН

65:02:0000011:1048 — Кадастровый номер земельных участков, учтенных в ЕГРН

С-1 — Границы публичного сервитута, подлежащего установлению в соответствии с законодательством Российской Федерации (с целью проведения дренажных и мелиоративных работ на земельном участке)

Существующие объекты инженерной инфраструктуры:

Объекты электросетевого хозяйства

Границы зон с особыми условиями использования территории:

Охранная зона объектов электросетевого хозяйства

Примечание:
В границах проекта межевания территории отсутствуют границы субъектов Российской Федерации, муниципальных образований, населенных пунктов.
В границах проекта межевания территории отсутствуют границы публичных сервитутов, установленных в соответствие с законодательством Российской Федерации.
В границах проекта межевания территории отсутствуют границы зон с особыми условиями использования территорий, подлежащие установлению, изменению в связи с размещением линейных объектов.
В границах проекта межевания территории отсутствуют границы зон с особыми условиями использования территорий, подлежащие установлению, изменению в связи с размещением линейных объектов, подлежащих реконструкции в связи с их переносом из зон планируемого размещения линейных объектов либо в границах зон планируемого размещения линейных объектов.
В границах проекта межевания территории отсутствуют границы особо охраняемых природных территорий.
В границах проекта межевания территории отсутствуют границы лесничеств, лесопарков, участковых лесничеств, лесных кварталов, лесотаксационных выделов или частей лесотаксационных выделов.
В границах проекта межевания территории отсутствуют границы территорий объектов культурного наследия, включенных в единый государственный реестр объектов культурного наследия (памятников истории и культуры) народов Российской Федерации, границы территорий выявленных объектов культурного наследия.

						13R/22		
Изм.	№уч.	Лист	№док.	Подпись	Дата	Проект планировки территории и проект межевания территории, предусматривающие размещение линейного объекта «Участок улицы Абрикосовая от улицы Легендарная до улицы Новоселов» и «Участок улицы Новоселов от земельного участка с кадастровым номером 65:02:0000011:1033 до земельного участка с кадастровым номером 65:02:0000011:988 для обустройства водоотводной канавы»		
ГИП		Левашова Д.С.				МАТЕРИАЛЫ ПО ОБОСНОВАНИЮ	Стадия	Лист	Листов
Разработал		Кувшинова М.И.					ПМТ	1	1
						Чертеж материалов по обоснованию проекта межевания территории М1:1000	МПК «РЕСУРС»		

Формат А3

Проект планировки территории и проект межевания территории, предусматривающие размещение линейного объекта «Участок улицы Абрикосовая от улицы Легендарная до улицы Новоселов» и «Участок улицы Новоселов от земельного участка с кадастровым номером 65:02:0000011:1033 до земельного участка с кадастровым номером 65:02:0000011:988 для обустройства водоотводной канавы»

Проект межевания территории линейного объекта

Раздел 4
«Материалы по обоснованию проекта межевания территории.
Пояснительная записка»

2022

Состав документации

№п/п	Наименование	Масштаб
1	2	3
Проект планировки территории линейного объекта. Основная часть		
Раздел 1	**«Проект планировки территории. Графическая часть»**	
Лист 1	Чертеж красных линий	1:1000
Лист 2	Чертеж границ зон планируемого размещения линейных объектов. Чертеж границ зон планируемого размещения линейных объектов, подлежащих реконструкции в связи с изменением их местоположения.	1:1000
Раздел 2	**«Положение о размещении линейных объектов»**	
Проект планировки территории линейного объекта. Материалы по обоснованию		
Раздел 3	**«Материалы по обоснованию проекта планировки территории. Графическая часть»**	
Лист 1	Схема расположения элементов планировочной структуры	1:10000
Лист 2	Схема использования в период подготовки проекта планировки территории. Схема границ зон с особыми условиями использования территорий, особо охраняемых территорий, лесничеств. Схема границ территорий, подверженных риску возникновения чрезвычайных ситуаций природного и техногенного характера	1:1000
Лист 3	Схема организации улично-дорожной сети и движения транспорта	1:1000
Лист 4	Схема вертикальной планировки территории, инженерной подготовки и инженерной защиты территории. Схема конструктивных и планировочных решений.	1:1000
Раздел 4	**«Материалы по обоснованию проекта планировки территории. Пояснительная записка»**	
Проект межевания территории линейного объекта		
Раздел 1	**«Проект межевания территории. Графическая часть»**	
Лист 1	Чертёж межевания территории	1:1000
Раздел 2	**«Проект межевания территории. Текстовая часть»**	
Раздел 3	**«Материалы по обоснованию проекта межевания территории. Графическая часть»**	
Лист 1	Чертеж материалов по обоснованию проекта межевания территории	1:1000
Раздел 4	**«Материалы по обоснованию проекта межевания территории. Пояснительная записка»**	

Содержание

Введение.....5
1. Обоснование определения местоположения границ образуемого земельного участка с учетом соблюдения требований к образуемым земельным участкам, в том числе требований к предельным (минимальным и (или) максимальным) размерам земельных участков.....5
2. Обоснование способа образования земельного участка.....7
3. Обоснование определения размеров образуемого земельного участка.....7
4. Обоснование определения границ публичного сервитута, подлежащего установлению в соответствии с законодательством Российской Федерации...8

Введение

Выполнение работ по подготовке проекта планировки территории и проекта межевания территории, предусматривающей размещение линейного объекта «Участок улицы Абрикосовая от улицы Легендарная до улицы Новоселов» и «Участок улицы Новоселов от земельного участка с кадастровым номером 65:02:0000011:1033 до земельного участка с кадастровым номером 65:02:0000011:988 для обустройства водоотводной канавы», на основании:

1. Ст.8, ст.41, ст.42, ст.43, ст.45, ст. 46, ст.57 Градостроительного кодекса Российской Федерации;
2. Постановление администрации города Южно-Сахалинска от 15.09.2021 № 2439-па «О подготовке проекта планировки территории и проекта межевания территории, предусматривающих размещение линейного объекта «Участок улицы Абрикосовая от улицы Легендарная до улицы Новоселов» и «Участок улицы Новоселов от земельного участка с кадастровым номером 65:02:0000011:1033 до земельного участка с кадастровым номером 65:02:0000011:988 для обустройства водоотводной канавы»;
3. Техническое задание, являющееся неотъемлемой частью муниципального контракта №20/Д/06-22 от 09.06.2022.

Подготовка документации по планировке территории осуществляется в целях обеспечения устойчивого развития территорий, в том числе выделения элементов планировочной структуры, установления границ земельных участков, установления границ зон планируемого размещения объектов капитального строительства. При разработке проекта планировки территории использованы следующие нормативные документы:

1. Градостроительный кодекс Российской Федерации.
2. Земельный кодекс Российской Федерации.
3. Постановление Правительства Российской Федерации от 12.05.2017 № 564 «Об утверждении Положения о составе и содержании документации по планировке территории, предусматривающей размещение одного или нескольких линейных объектов» (с изменениями и дополнениями).
4. Федеральный закон от 22.07.2008 № 123-ФЗ «Технический регламент о требованиях пожарной безопасности»;
5. СП 14.13330.2018. Свод правил. Строительство в сейсмических районах. Актуализированная редакция СНиП II-7-81* (утвержденный Приказом Министерства строительства и жилищно-коммунального хозяйства Российской Федерации от 24.05.2018 № 309/пр);
6. СП 42.13330.2016 «Градостроительство. Планировка и застройка городских и сельских поселений. Актуализированная редакция СНиП 2.07.01-89*».
7. Инструкция о порядке проектирования и установления красных линий в городах и других поселениях Российской Федерации РДС-30-201-98, принятая

постановлением Госстроя России от 06.04.1998 № 18-30.

8. Приказ Росземкадастра от 28.03.2002 № П/256 «О введении местных систем координат».

9. Закон Сахалинской области от 05.03.2013 № 9-ЗО «О градостроительной деятельности на территории Сахалинской области»;

10. Постановление Правительства Сахалинской области от 27.07.2012 № 377 «Об утверждении схемы территориального планирования Сахалинской области»;

11. Постановление Правительства Сахалинской области от 15.04.2016 № 191 «О государственной информационной системе Сахалинской области «Географическая информационная система Сахалинской области»;

12. Приказ Министерства архитектуры и градостроительства Сахалинской области 30.12.2020 № 3.39-46-п «Об утверждении Региональных нормативов градостроительного проектирования Сахалинской области»;

13. ГОСТ 16350-80 Государственный стандарт Союза ССР. Климат СССР. Районирование и статистические параметры климатических факторов для технических целей;

14. СП 131.13330.2020. Свод правил. Строительная климатология. Актуализированная редакция СНиП 23-01-99*;

15. СП 34.13330.2021. Свод правил. Автомобильные дороги. Актуализированная редакция СНиП 2.05.02-85*;

16. Федеральный закон от 8 ноября 2007 г. N 257-ФЗ "Об автомобильных дорогах и о дорожной деятельности в Российской Федерации и о внесении изменений в отдельные законодательные акты Российской Федерации";

17. Решение Городского Собрания города Южно-Сахалинска «Об утверждении Генерального плана городского округа «Город Южно-Сахалинск» от 04.07.2012 № 603/38-12-4;

18. Постановление Администрации города Южно-Сахалинска от 14.02.2022 № 256-па «Об утверждении Правил землепользования и застройки на территории городского округа "Город Южно-Сахалинск»;

19. СП 100.13330.2016. Свод правил. Мелиоративные системы и сооружения. Актуализированная редакция СНиП 2.06.03-85;

20. СП 104.13330.2016. Свод правил. Инженерная защита территории от затопления и подтопления. Актуализированная редакция СНиП 2.06.15-85;

21. СП 396.1325800.2018 Улицы и дороги населенных пунктов. Правила градостроительного проектирования;

22. Приказ Федеральной службы государственной регистрации, кадастра и картографии от 10 ноября 2020 г. № П/0412 «Об утверждении классификатора видов разрешенного использования земельных участков».

1. Обоснование определения местоположения границ образуемого земельного участка с учетом соблюдения требований к образуемым земельным участкам, в том числе требований к предельным (минимальным и (или) максимальным) размерам земельных участков

Проект межевания территории разработан с целью определения местоположения границ образуемых земельных участков для строительства и эксплуатации линейных объектов «Участок улицы Абрикосовая от улицы Легендарная до улицы Новоселов» и «Участок улицы Новоселов от земельного участка с кадастровым номером 65:02:0000011:1033 до земельного участка с кадастровым номером 65:02:0000011:988 для обустройства водоотводной канавы».

В соответствии с ч. 4 ст. 36 Градостроительного Кодекса РФ действие градостроительного регламента не распространяется на земельные участки, предназначенные для размещения линейных объектов.

Границы зон планируемого размещения линейного объекта – улично-дорожная сеть определены на основании сведений ЕГРН и СП 42.13330.2016.

2. Обоснование способа образования земельного участка

Образование земельных участков для размещения линейных объектов «Участок улицы Абрикосовая от улицы Легендарная до улицы Новоселов» и «Участок улицы Новоселов от земельного участка с кадастровым номером 65:02:0000011:1033 до южной границы ОКС улицы Новоселов» с условными номерами :ЗУ1, :ЗУ2 и :ЗУ3 планируется путем раздела земельного участка с кадастровым номером 65:02:0000011:542 в измененных границах в соответствие со ст. 11.4 Земельного кодекса.

В соответствие с п. 1 ст. 23 Земельного кодекса РФ в отношении земельного участка, находящегося в государственной или муниципальной собственности, необходимо предусматривать устройство сервитута. В связи с этим, на земельном участке с кадастровым номером 65:02:0000011:542 для обустройства водоотводной канавы предусмотрено установление сервитута площадью 2293 кв. м.

3. Обоснование определения размеров образуемого земельного участка

Площадь, отводимая для размещения линейного объекта «Участок улицы Абрикосовая от улицы Легендарная до улицы Новоселов», составила 3400 кв.м. Градостроительные регламенты на данную территорию не действуют.

Площадь, отводимая для размещения линейного объекта «Участок улицы Новоселов от земельного участка с кадастровым номером 65:02:0000011:1033 до

южной границы ОКС улицы Новоселов», составила 3073 кв.м. Градостроительные регламенты на данную территорию не действуют.

4. Обоснование определения границ публичного сервитута, подлежащего установлению в соответствии с законодательством Российской Федерации.

Проектом межевания территории не предусматривается установление публичного сервитута.